Содержание

Презентация
Canalis KBA 88

Описание
Canalis KBA 20 - 40 A 92
Canalis KBL 20 - 40 A 95
Отводные блоки Canalis KDP, KBA и KBB 96

Каталожные номера и размеры
Canalis KBA 25 - 40 A 98
Светильники KBL 102
Отводные блоки KDP, KBA и KBB 104

Инструкции по монтажу
Описание монтажа 108
Монтаж элементов шинопровода 112

Canalis KBA
Шинопровод для сетей освещения и распределения электрической энергии

1 – Компоненты линии шинопровода

- Номинальный ток: 25, 40 А.
- Количество токоведущих проводников: 2 или 4.
- Длина: 2 и 3 м.

P2202163

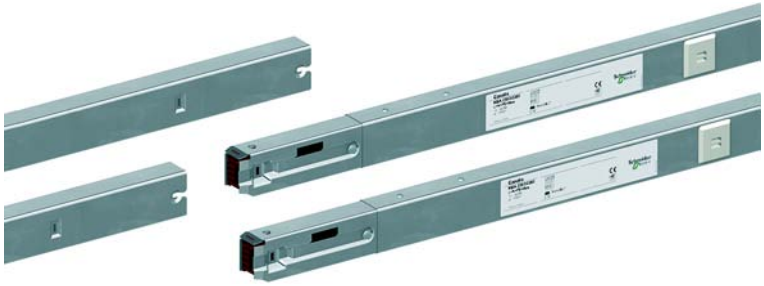

2 – Блоки подачи питания и концевые заглушки

- Блоки подачи питания, поставляемые с концевыми заглушками, запитывают с одного конца линию шинопровода Canalis KBA с помощью кабеля.

P2202164

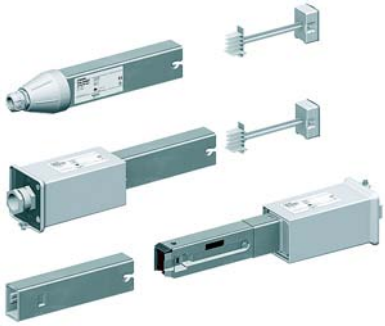

P2202168

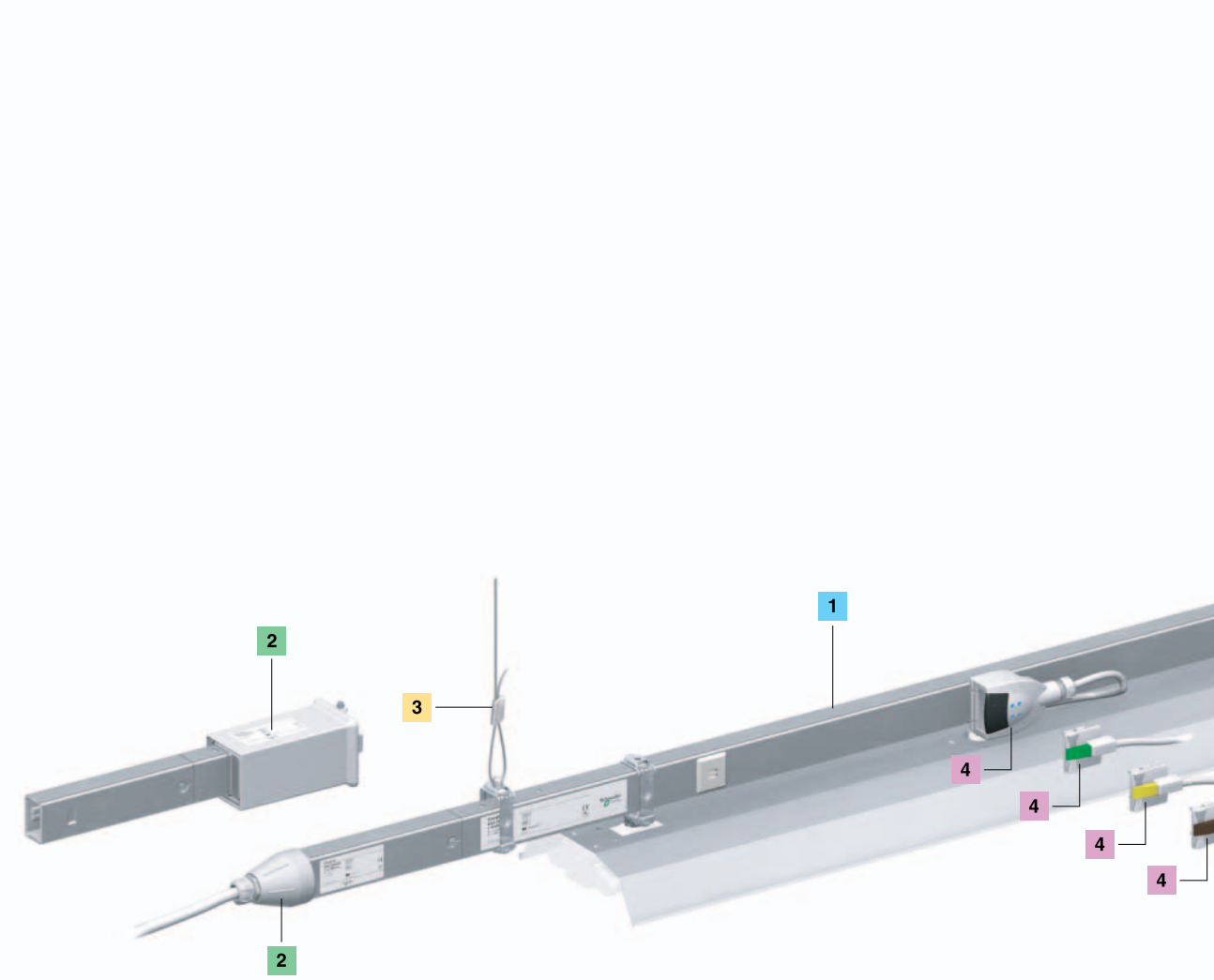

Canalis KBA
Шинопровод для сетей освещения и распределения электрической энергии

3 – Крепежные системы и кабельные лотки

■ Крепежные системы обеспечивают надежную фиксацию шинопровода Canalis KBA на любых конструкциях здания. Также применяются крепления для надежной фиксации светильников на шинопроводе Canalis KBA.

■ Для прокладки дополнительных цепей, таких как аварийное освещение, слаботочные сети применяются дополнительные металлические кабельные каналы.

P2020165

4 – Отводные блоки

■ Отводные блоки на номинальные токи 10 и 16 А, с фиксированной полярностью и возможностью выбора полярности, с подключенным кабелем и без него, подходят для любого типа шинопроводов KDP, KBA и KBB.

P2020159

Светильники

■ Промышленные светильники IP20 предназначены для зданий с любой высотой потолков.

■ Светильники пыле- и влагозащищенного исполнения IP55 предназначены для зданий с низким и средним уровнями потолков и для агрессивных сред.

P2020167

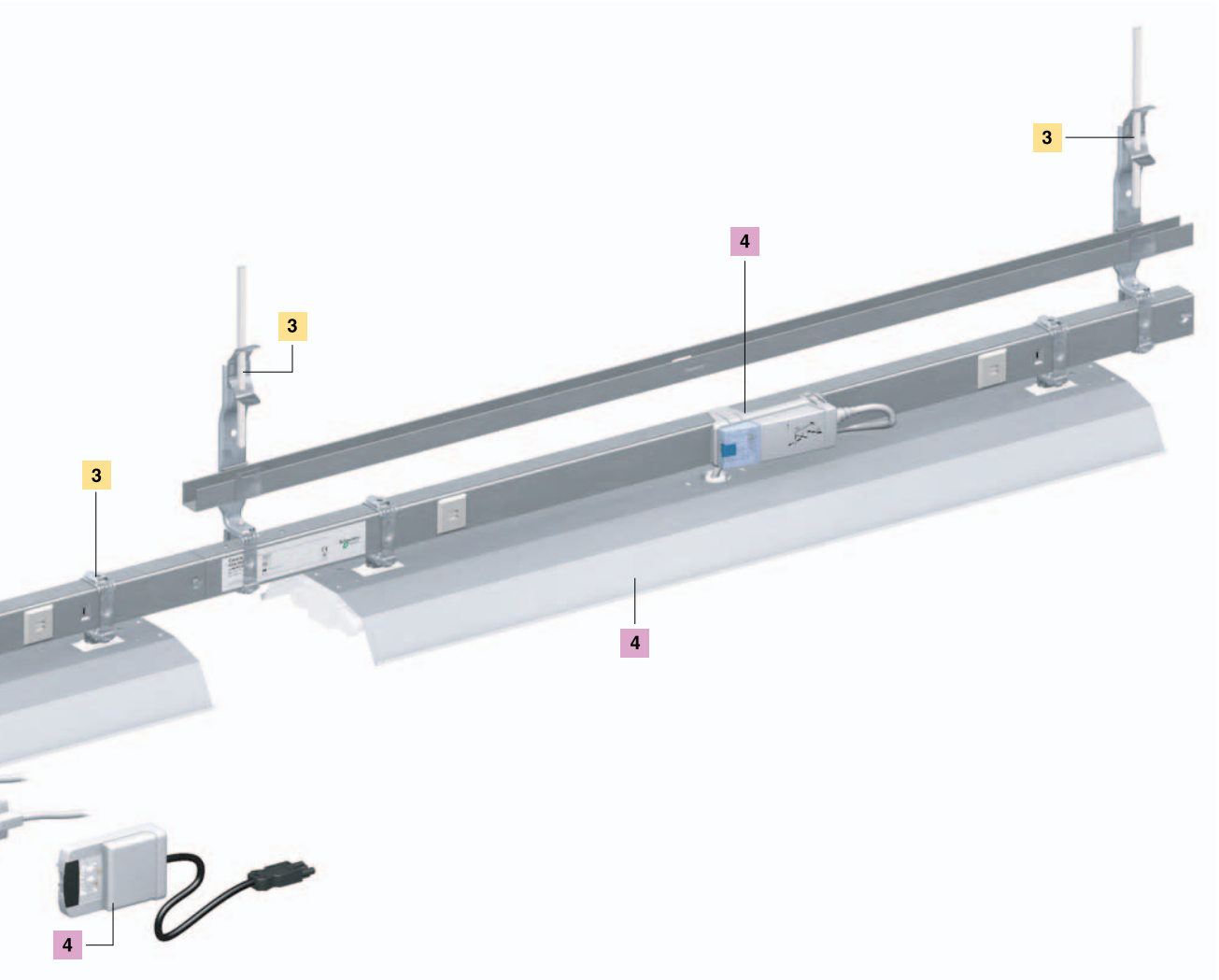

Canalis KBA
Шинопровод для сетей освещения и распределения электрической энергии

Полностью готовые к установке светильники

Светильники Canalis KBL спроектированы для быстрого монтажа на шинопровод KBA. Всего несколько каталожных номеров составляют полную гамму светильников, пригодных для любых зданий.

Пожаробезопасность

Все элементы шинопровода Canalis KBA не содержат галогены. При пожаре шинопровод Canalis KBA не выделяет дым и токсичные газы.

P202169

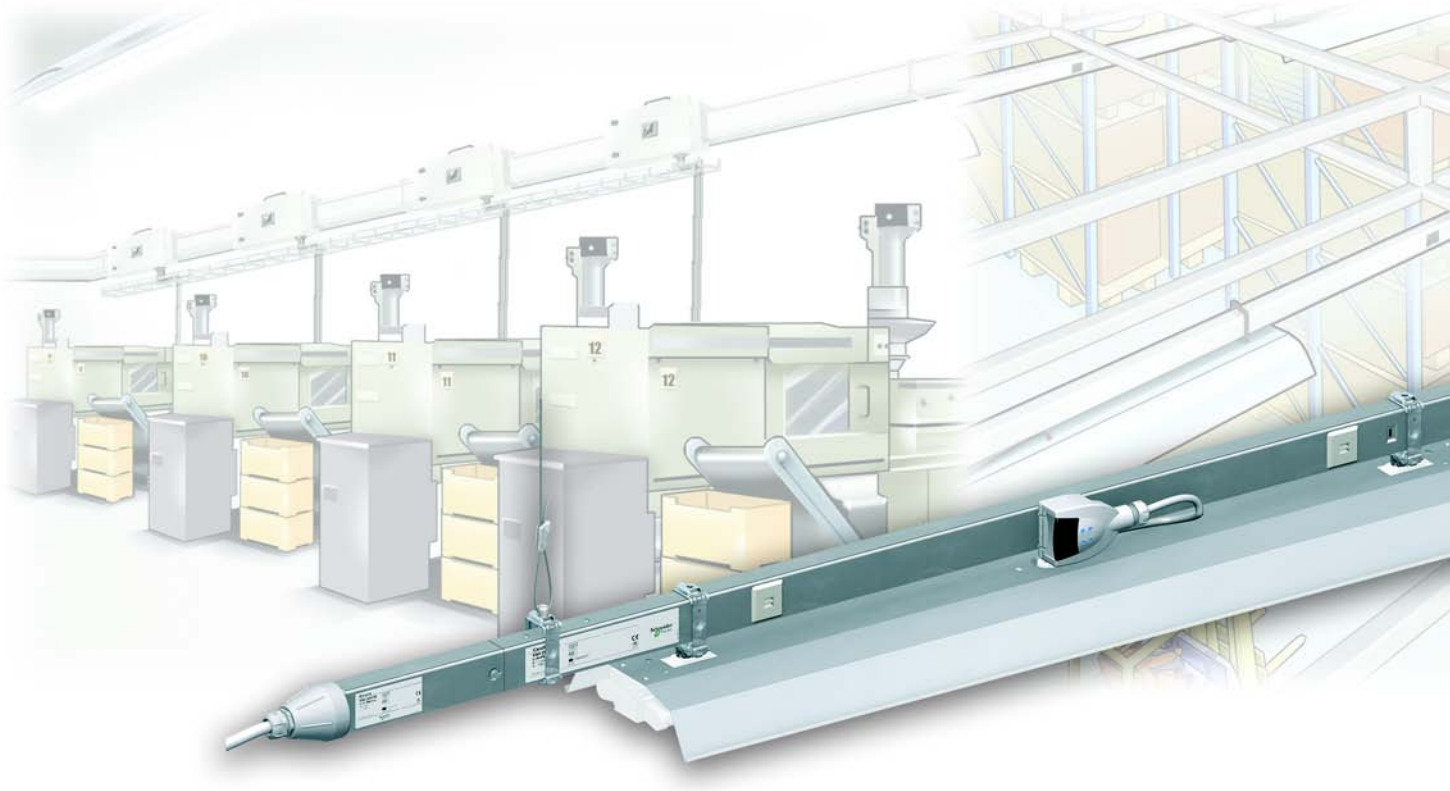

Быстрый и легкий монтаж

Элементы шинопровода Canalis KBA могут быть собраны при помощи нескольких защелкиваний.

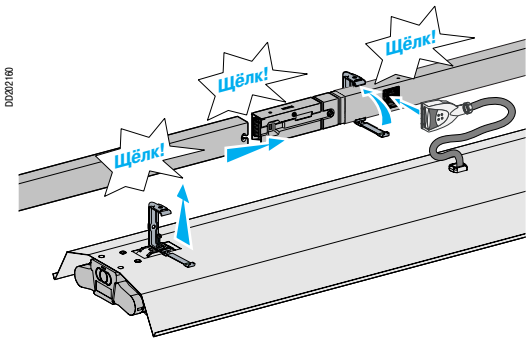

Canalis KBA
Шинопровод для сетей освещения и распределения электрической энергии

Оптимальная жесткость
Шинопровод Canalis KBA образует жесткую балку, даже в месте соединения двух секций.

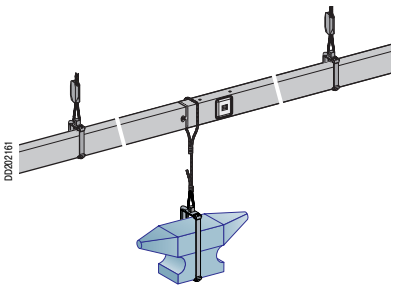

Три уровня освещения
Использование трех фаз шинопровода позволяет создать три уровня освещения.

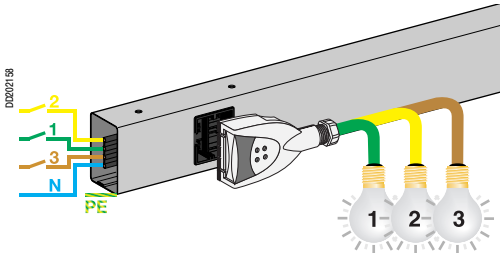

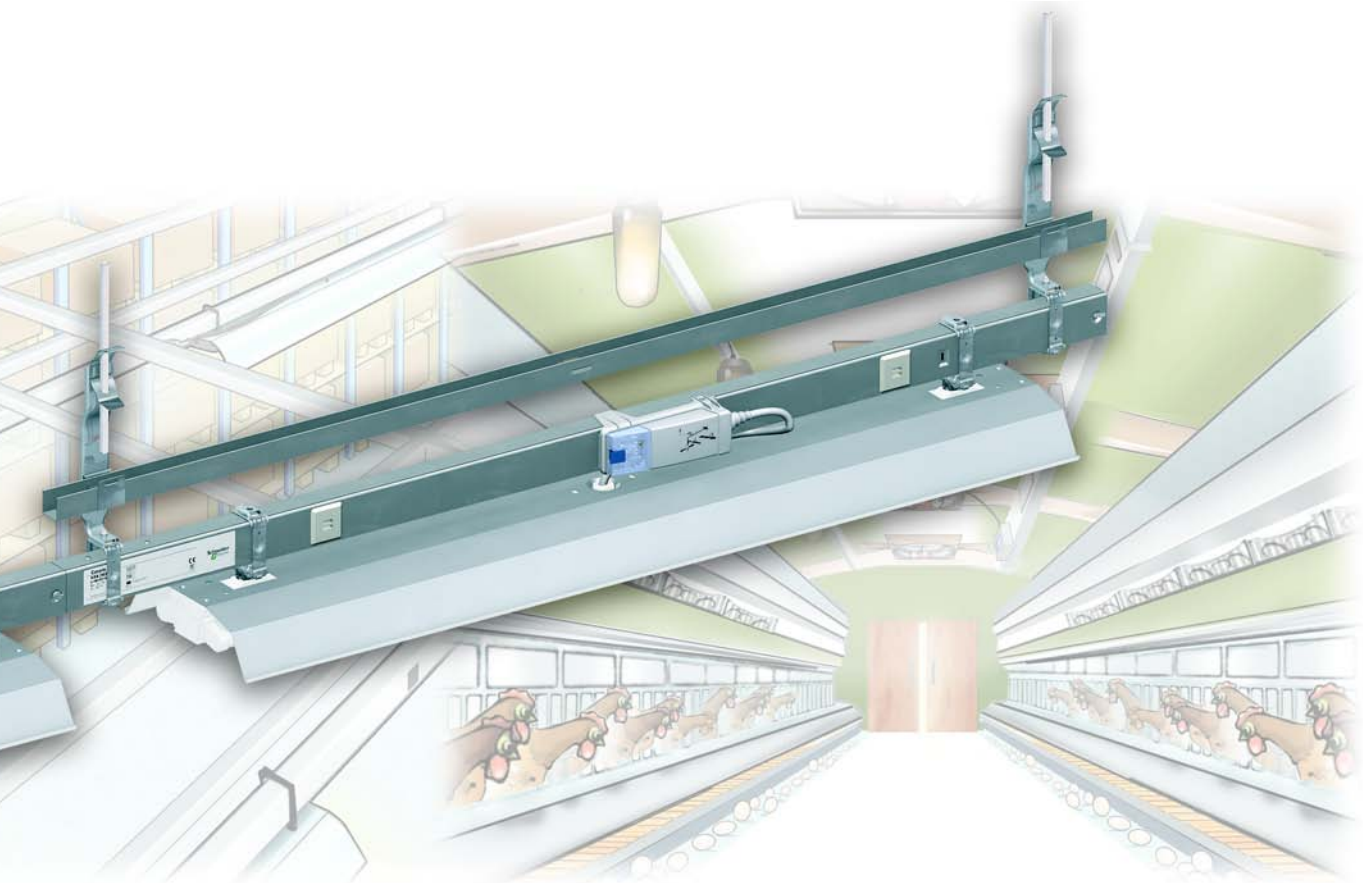

Высокая степень защиты
- Степень защиты IP55 гарантирует шинопроводу защиту от брызг и пыли.
- Canalis KBA успешно прошел испытания спринкер-тестом, гарантирующим работу линии шинопровода при вертикальном и горизонтальном распылении воды в течение 90 минут.

Высокая степень защиты шинопровода Canalis KBA позволяет устанавливать его в любых типах зданий.

Canalis KBA 25 - 40 A
Шинопровод для сетей освещения и распределения электрической энергии

IP55
Ue = 230...400 В
Оцинкованный или белый RAL 9010

Компоненты линии шинопровода

Предназначены для передачи электроэнергии, поддержки и питания светильников

Прямые секции

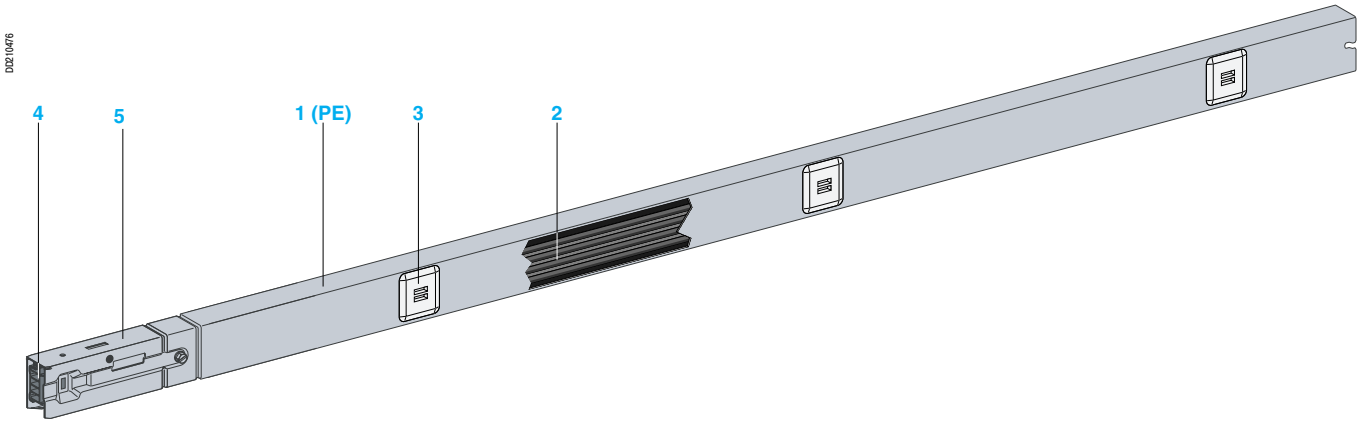

Прямые секции составляют основную структуру линии шинопровода и состоят из следующих элементов:

1 Неразъемный спрессованный замкнутый кожух, образующий жесткую балку, выполненную из листового металла, оцинкованного с обеих сторон. Этот кожух также выполняет роль защитного проводника с эквивалентным медным сечением 11 мм^2. В качестве опции (код W) кожух может быть покрыт белой лакированной краской RAL 9010
2 Ленточный кабель с двумя или четырьмя медными проводниками, защищенными от коррозии лужением
3 Две или три отводные розетки, расположенные через каждые 1 или 1,5 м
4 Блок электрического соединения, обеспечивающий автоматическое и одновременное соединение всех токоведущих частей
5 Блок механического соединения, выполненный из оцинкованной листовой стали, которая обеспечивает жесткость соединения двух секций и сопротивляемость на изгиб

Степень защиты: IP55 (без аксессуаров)

В соответствии со стандартом МЭК 332-3 шинопровод выполняется из материалов, не способствующих распространению огня. Все изоляционные и пластиковые материалы не содержат галогены и имеют повышенную огнестойкость (испытания раскаленными цепями соответствуют стандарту МЭК 695-2-1):

- 960°C для элементов, имеющих непосредственный контакт с токоведущими частями;
- 650°C для других элементов.

Блоки подачи питания и концевые заглушки

Предназначены для запитывания линии Canalis KBA и крепятся на концах линии.

Концевая заглушка крепится на другом конце линии и поставляется вместе с каждым блоком подачи питания.

1 Блок подачи питания, 1 цепь (25 и 40 A)
2 Отводной блок линии (только 40 A)

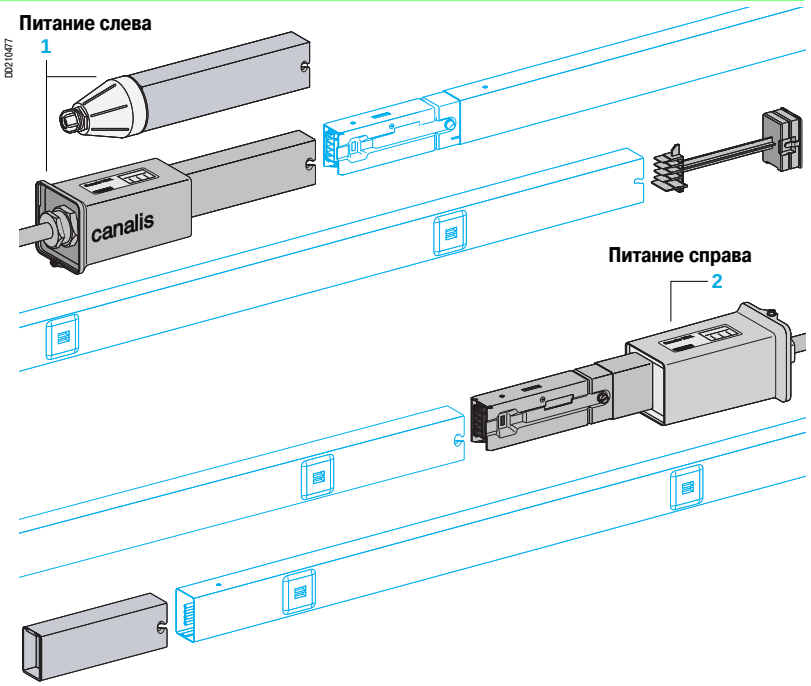

Canalis KBA 25 - 40 A
Шинопровод для сетей освещения и распределения электрической энергии

IP55
Ue = 230...400 В
Оцинкованный или белый RAL 9010

Гибкие секции

Гибкие секции предназначены для смены направления и обхода препятствий.
Устанавливаются так же, как и прямые секции.

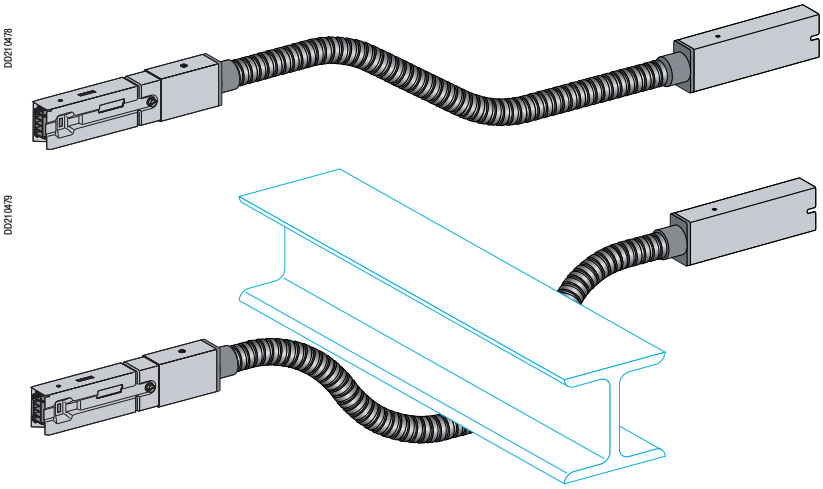

Системы крепления

Крепление шинопровода

Предназначены для крепления шинопровода непосредственно к конструкциям здания или крепления посредством резьбовых шпилек, цепи или стального кабеля (последние два способа - с применением крюка-косички или кольца):
- шинопровод помещается в скобы, спроектированные для облегчения работы монтажника;
- автоматическое защелкивание подвижных элементов (для снятия крепления требуется плоская отвертка 3 мм);
- максимальное рекомендуемое расстояние между креплениями: 3 м.

1 **С-образная скоба**
Для подвешивания на шпильке с диаметром 6 мм.
Для горизонтального крепления к балкам, подвесным элементам, стенам и т.д.

2 **Система подвешивания на троссе**
Сокращает время монтажа на 1/3 по сравнению с креплением на шпильках.
Позволяет регулировать высоту установки шинопровода.

3 **Регулируемая система подвешивания на шпильке**
Для подвешивания на шпильке с диаметром 6 мм.
Шпильки с пружинным зажимом позволяют быстро регулировать установку шинопровода.

4 **Крюк-косичка**
Для подвешивания на цепи.

5 **Закрытое кольцо**
Для подвешивания на стальном тросе.

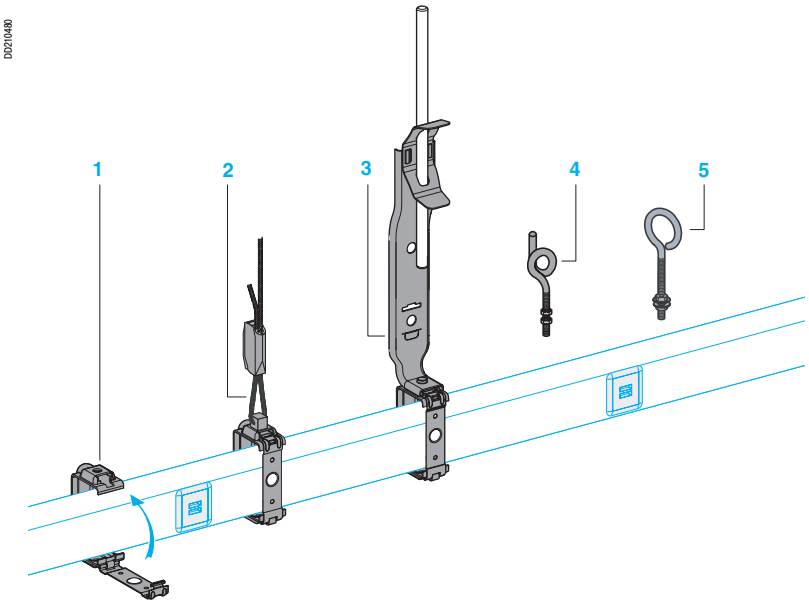

Крепление светильников

Крепятся к светильникам до начала монтажа и обеспечивают быстрое и непосредственное крепление к шинопроводу Canalis KBA:
- используются те же каталожные номера, что и для креплений шинопровода;
- автоматическое защелкивание подвижных элементов;
- используются с открытыми крюками и/или кольцами, что позволяет подвешивать светильники на цепях и т.д.

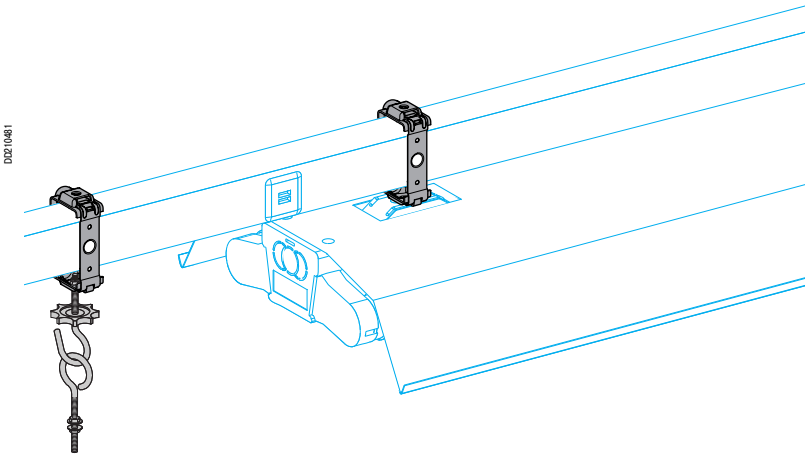

Canalis KBA 25 - 40 A
Шинопровод для сетей освещения и распределения электрической энергии

IP55
Ue = 230...400 В
Оцинкованный или белый RAL 9010

Дополнительные кабельные линии

Применяются для прокладки смежных кабельных контуров, таких как аварийное освещение, слаботочные цепи и др.

1 **Скобы для кабелей**
Фиксируются на шинопроводе с помощью клипсы. Предназначены для крепления трех кабелей (∅ от 5 до 16 мм) и двух IRL-трубок.

2 **Кабельный канал**
Кабельный канал устанавливается на суппорт KBB40ZFG1, который, в свою очередь, крепится к регулируемой системе на шпильках KBA40ZFPU. Между кабельным каналом и шинопроводом устанавливается дополнительное крепление, если расстояние между точками крепления превышает 2 м. Каждый канал оборудован системой механического соединения.

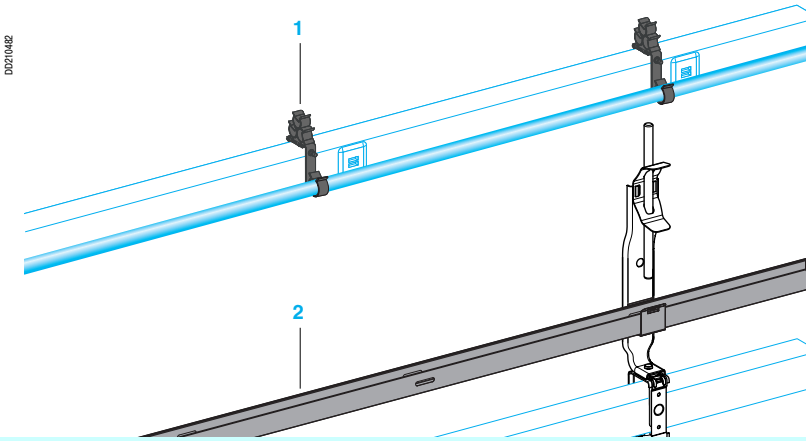

Опции

Пустые секции (без медных проводников)
Используются для подгонки длины линии к размерам здания (например, для наращивания длины до точки крепления).

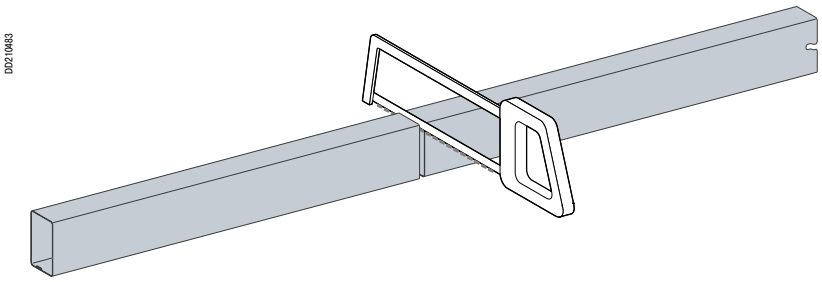

Цепь дистанционного управления (код T)
Заводом-изготовителем может устанавливаться цепь дистанционного управления типа SELV (U=50 В) для питания приемников шинопровода KBB. Основные функции:
- дистанционное управление (режим покоя или тестирования) автономными модулями аварийного освещения;
- управление освещением (диммеры);
- передача сигналов на шину управления зданием, такую как BatiBUS (за информацией о других шинах управления, пожалуйста, обращайтесь в Schneider Electric).

Система дистанционного управления выполнена в соответствии со стандартом EN 60439-2 и директивами по НН и ЭМС.

Электрические характеристики цепи дистанционного управления

Характеристика	Витая пара, неэкранированная (10 витков/м)	
Сечение и тип проводника	мм^2	2 x 0.75 медь
Номинальное напряжение изоляции (между проводниками и кожухом)	В	500
Номинальное рабочее напряжение (максимальное напряжение между полюсами шины)	В	50
Максимальный рабочий ток	А	2
Погонное сопротивление	мОм/м	52
Погонная емкость	pF/м	30

1 Цепь дистанционного управления устанавливается на заводе-изготовителе рядом с главной цепью в шинопроводе (на передней стороне двухконтурного шинопровода)
2 Блок электрического соединения оборудован дополнительным контактом. Установка элементов с дополнительной функцией T не усложняет монтаж
3 Каждая отводная розетка оборудована дополнительными двухфазными контактами для присоединения к цепям управления в отводных блоках
4 Отводные блоки типа KBC-16DCB или DCF для присоединения к цепям дистанционного управления оборудованы контактами типа KBC 16ZT1
5 Блоки подачи питания оборудованы дополнительными клеммными блоками шины управления

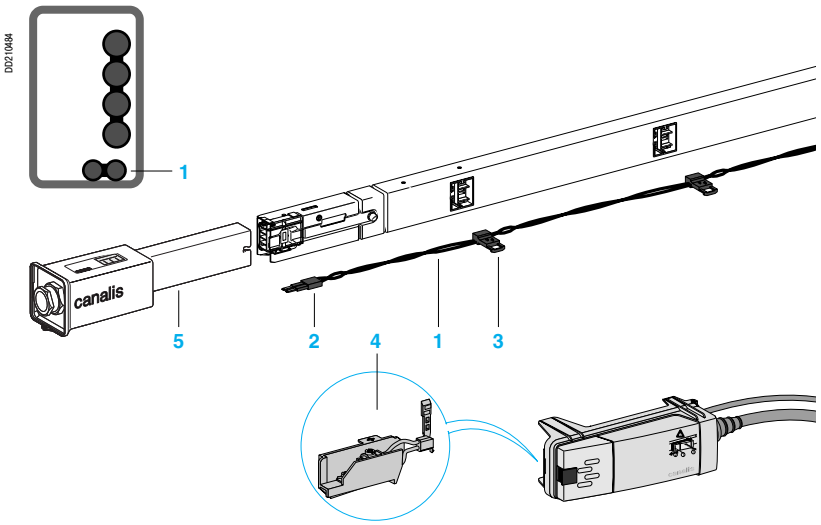

Canalis KBL 25 - 40 A
Шинопровод для сетей освещения и распределения электрической энергии

IP55
Ue = 230...400 В
Оцинкованный или белый RAL 9010

Промышленные светильники с защитой IP20

Промышленные флуоресцентные светильники с защитой IP20

Промышленные флуоресцентные светильники разработаны для промышленных зданий с низкой и средней высотой потолков.
Они поставляются:
- в собранном виде;
- с подключенным отводным блоком KBC 10DCB20 с помощью кабеля SO5Z1Z1-F 3G1.5 длиной 1м;
- с двумя установленными креплениями KBA 40ZFU.

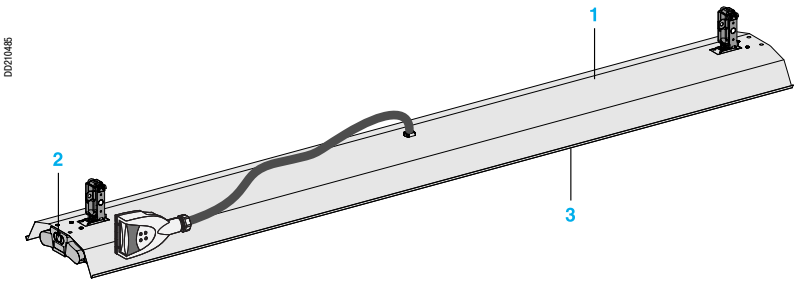

Светильник поставляется без ламп и состоит из следующих элементов:
1 **Корпус** из электрооцинкованной и лакированной белым цветом листовой стали;
2 **Балласт**
- для ламп T8 (диаметр 28 мм):
  - □ либо два ферромагнитных компенсирующих балласта (C) по 58 Вт;
  - □ либо двойной электронный балласт (HF) типа 2x58 Вт;
- для ламп T5 (диаметр 16 мм) двойной электронный балласт типа 2x35 Вт

3 **Промышленные флуоресцентные отражатели**
Выполнены из оцинкованной и лакированной белым цветом листовой стали, применяются для промышленных зданий с низкой и средней высотой потолков.

Флуоресцентные светильники высокой яркости с защитой IP20

Флуоресцентные светильники высокой яркости разработаны для промышленных предприятий с высокими потолками. Они могут быть оборудованы только лампами T5 мощностью 80 Вт (∅ 16 мм) и двойным электронным балластом (HF) типа 2x80 Вт.

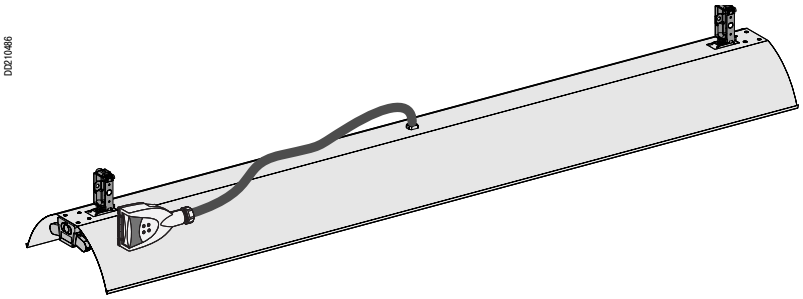

Пыле- и влагозащищенные светильники с защитой IP55

Промышленные флуоресцентные светильники разработаны для промышленных зданий с низкой и средней высотой потолков с тяжелыми окружающими условиями (пыль, влажность и т.д.), для сельскохозяйственных зданий, автостоянок, лесопильных заводов и т.д. Комбинация полиэстера и поликарбоната делает их почти универсальными.
Они поставляются:
- в собранном виде;
- с подключенным отводным блоком KBC 10DCB20 с помощью кабеля SO5Z1Z1-F 3G1.5 длиной 1 м;
- с установленными двумя креплениями KBA 40ZFU.

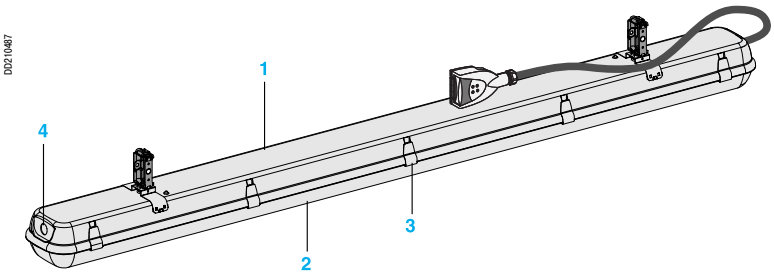

Светильник поставляется без ламп и включает в себя:
1 **Корпус,** выполненный из серого полиэстера RAL 7035
2 **Крышку,** выполненную из полосатого поликарбоната
3 **Защелки для крышки,** выполненные из нержавеющей стали
4 **Балласт:**
- для ламп T8 (∅ 28 мм):
  - □ либо два ферромагнитных компенсирующих балласта (C);
  - □ либо двойной электронный балласт (HF) типа 2x58 Вт;
- для ламп T5 (∅ 16 мм) двойной электронный балласт типа 2x35 Вт.

Отводные блоки Canalis KDP, KBA и KBB
Шинопровод для сетей освещения и распределения электрической энергии

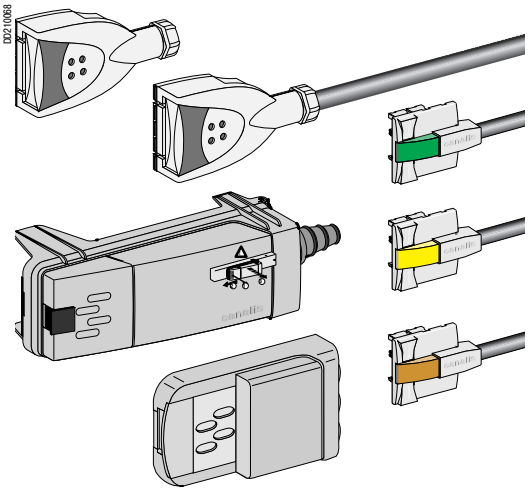

Отводные блоки (общие положения)

Для мгновенного подключения светильников к шинопроводам Canalis KDP:
- ■ могут подключаться к шинопроводу, находящемуся под напряжением;
- ■ контакты для присоединения к проводникам выполнены в виде зажимов;
- ■ подключение защитного проводника PE происходит перед подключением фаз и нейтрали;
- ■ возможность выбора фазы (втычные контактные блоки) для балансирования трехфазных распределительных систем;
- ■ выбранные фазы видны через прозрачное окошко;
- ■ цветной зажимной замок удерживает блоки в отводной розетке;
- ■ все изоляционные и пластиковые материалы имеют высокую огнестойкость:
- □ тест раскаленными цепями проводился в соответствии со стандартом МЭК 695-2-1:
  - 960°C для элементов, имеющих непосредственный контакт с токоведущими частями;
  - 650°C для других элементов.

Все изоляционные и пластиковые материалы не содержат галогены.

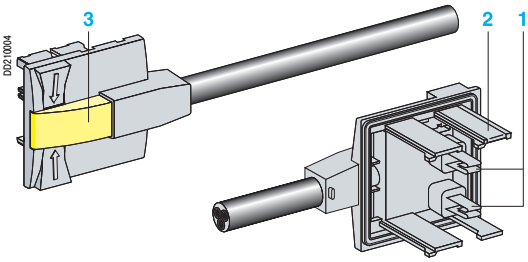

Отводной блок 10 А, с фиксированной полярностью, с кабелем

С подключенным кабелем SO5Z1Z1-F 3 x 1.5 мм^2, длиной 0.8 м, «разделанным» со стороны светильника:
- ■ номинальный ток: 10 А;
- ■ фиксированная полярность: L + N + PE;
- ■ различные модели отводных блоков позволяют выполнять балансирование трехфазной распределительной системы.

Цвет замка и корпуса отводного блока позволяет определить полярность на расстоянии.
1 Контакты силовых проводников
2 Контакт защитного проводника
3 Замок

Отводной блок 10 А, с возможностью выбора фазы

- ■ два перемещаемых контактных блока могут использоваться как для распределительной системы L + N + PE, так и для 2L + PE;
- ■ поставляется с кабельным сальником.

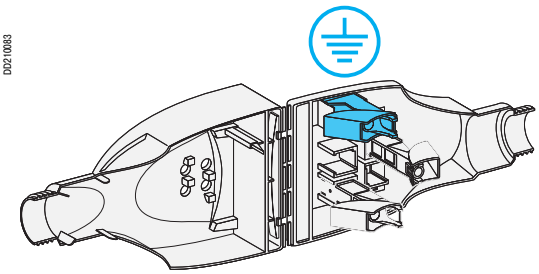

Отводной блок10 А, KBC-10DCB20, 2L + PE, без кабеля

- ■ для подключения светильника с помощью кабеля определенного типа, длины и сечения;
- ■ быстрое подключение кабеля сечением от 3 x 0.75 до 3 x 1.5 мм^2. При использовании комплектных коннекторов линия должна иметь защиту номиналом 16 А (смотрите возможность отсутствия защиты в Руководстве по проектированию сетей освещения, в разделе «Защита от перегрузки»).

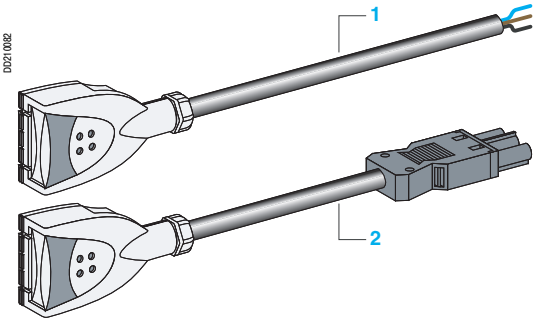

Отводной блок KBC 10 А, 2L + PE, с кабелем

Доступны два вида блоков:
1 с подключенным кабелем SO5Z1Z1-F 3 x 1.5 мм^2 длиной 1 м, «разделанным» со стороны светильника;
2 для KDP, с подключенным кабелем SO5Z1Z1-F 3 x 1.5 мм^2, длиной 1 м, с коннектором типа «мама» GST18i3 со стороны светильника (смотрите «Комплектные коннекторы»). В этом случае степень защиты коннектора IP40.

При использовании комплектных коннекторов линия должна иметь защиту номиналом 16 А (смотрите возможность отсутствия защиты в Руководстве по проектированию сетей освещения, в разделе «Защита от перегрузки»).

Отводные блоки Canalis KDP, KBA и KBB
Шинопровод для сетей освещения и распределения электрической энергии

D2210188

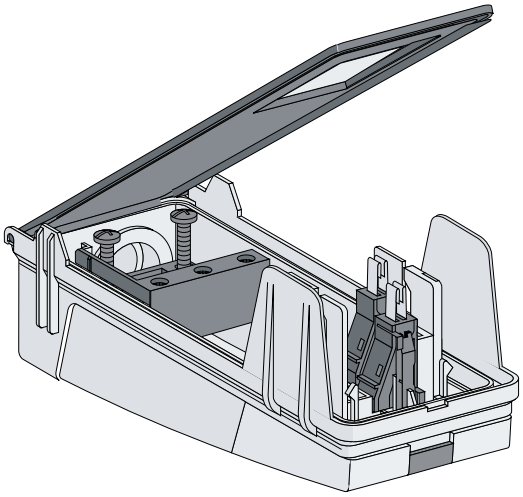

Отводной блок 16 А, KBC 16DCB/DCF21, с выбором фазы

Для подключения светильника кабелем определенного типа, длины и сечения.

- Двухполюсный: L + N + PE (1 перемещаемый контактный блок, фиксированная нейтраль) или 2L + PE (2 перемещаемых контактных блока).
- Установка облегчена при помощи боковых направляющих.
- Поставляется с кабельной втулкой. Клеммы для подключения кабеля сечением от 0.75 до 1.5 мм^2.

Отводной блок KBC 16DCB с клеммами, прямого присоединения (без защиты)

Для прямого присоединения (без защиты) светильников при помощи специальных кабелей.
Отводной блок может быть оборудован аксессуаром для цепи дистанционного управления светильниками.

Отводной блок KBC 16DCF, с предохранителями

Для защиты каждого светильника.
Держатели предохранителей на фазу (в зависимости от модели устанавливаются один или два держателя).
Для цилиндрических предохранителей типа NF 8.5 x 31.5 (не поставляются), до 16 А, gG, отключающая способность 20 кА.

D2210189

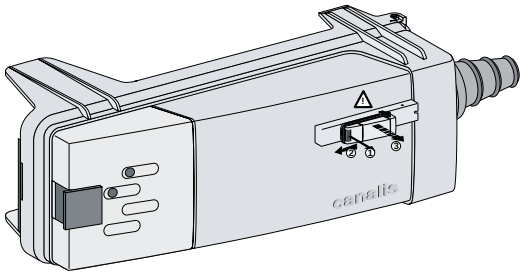

Отводной блок 16А, L + N + PE, с фиксированной полярностью, KBC 16DCB/DCF●●6

Для питания и защиты светильников, предназначенных для двух независимых цепей 4-проводного шинопровода KDP.
Аналогичен по конструкции отводным блокам на предыдущей странице, но с фиксированной полярностью.

Дополнительные принадлежности

Специальные принадлежности для отводных блоков KBC 16DCF

D2210190

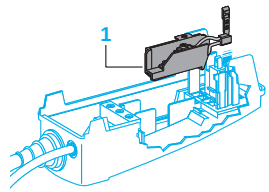

1 Дополнительный блок-контакт для цепей дистанционного управления

- Для подвода цепей дистанционного управления к светильнику (для линии KBB с опцией T).
- Крепится к отводным блокам типа KBC 16DCB или CF (кроме KBC 16DCF22).
- Клеммы для телефонного двойного провода сечением до 2 x 0,75 мм^2.
- Поставляется с кабельной втулкой.

D2210191

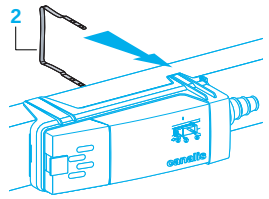

2 Задняя крепежная скоба

Задняя крепежная скоба для дополнительного крепления отводных блоков KBC 16 применяется при риске возникновения натяжения кабеля или при больших длине и массе кабеля.

Другие дополнительные принадлежности

D2210192

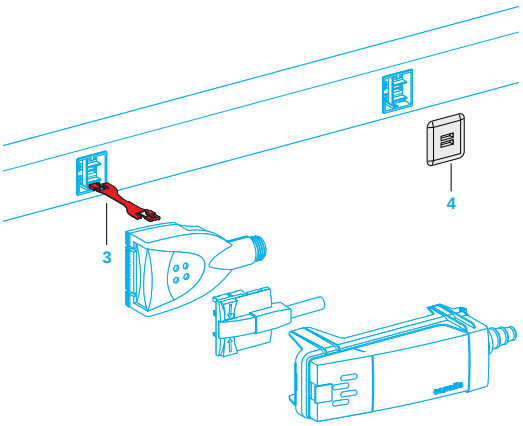

3 Блокирующее устройство

Применяется для всех типов отводных блоков 10 и 16 А.
Для механической блокировки отводных блоков может применяться установка 3 запирающих устройств различной расцветки при наличии 2-3 различных распределительных сетей (силовые сети, сети различного номинального напряжения, частоты и т.д.).

- Блокирующее устройство состоит из рукоятки и блокировочных устройств с обеих сторон.
- Для определения с расстояния отводные блоки и шинопровод могут быть промаркированы.

4 Заглушка для отводной розетки

Запасной элемент для восстановления уровня защиты до IP55 после снятия отводного блока (если заводская заглушка утеряна).

Каталожные номера и размеры

IP55

Ue = 230...400 В

Оцинкованный или белый RAL 9010

100% совместимости с ранними сериями

Canalis KBA 25 - 40 A

Шинопровод для сетей освещения и распределения электрической энергии

Дополнительная опция: цепь дистанционного управления (код T)
Дополнительная опция: белое лакированное покрытие (код W)

Прямые секции

D0210086

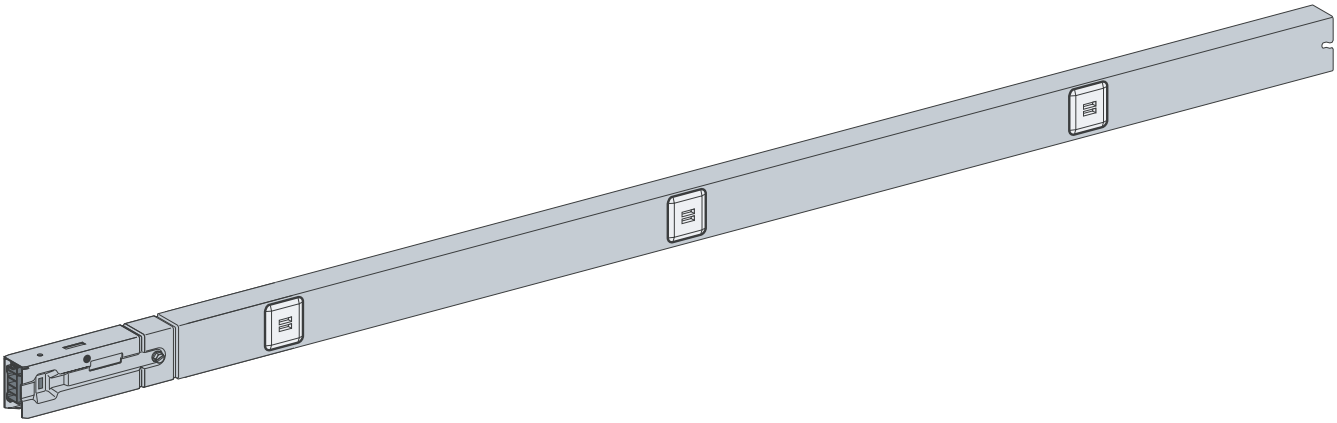

KBA ●●ED●●●

Тип секции	Полярность шинопровода	Длина (м)	Кол-во отводов (шт.)	Кол-во в упаковке, (шт.)(2)	Ном. ток 25 A № по каталогу	Масса (кг)	Ном. ток 40 A № по каталогу	Масса (кг)	Опция(1) T	Опция(1) W
Стандартная прямая секция L + N + PE	D0210095 PE L1 N	3	0	6	**KBA 25ED2300**	2.400	**KBA 40ED2300**	2.700	-	-
			2	6	**KBA 25ED2302**	2.400	-	-	-	-
			3	6	**KBA 25ED2303**	2.400	**KBA 40ED2303**	2.700	■	■
			5	6	**KBA 25ED2305**	2.400	**KBA 40ED2305**	2.700	■	-
		2	2	6	**KBA 25ED4202**	1.900	-	-	-	-
			3	6	**KBA 40ED2203**	1.700	**KBA 40ED2203**	1.700	■	-
Стандартная прямая секция 3L + N + PE	D0210096 PE L2 L1 L3 N	3	0	6	**KBA 25ED4300**	2.600	**KBA 40ED4300**	3.100	-	-
			2	6	**KBA 25ED4302**	2.400	-	-	-	-
			3	6	**KBA 25ED4303**	2.600	**KBA 40ED4303**	3.100	■	■
			5	6	**KBA 25ED4305**	2.600	**KBA 40ED4305**	3.100	■	-
		2	2	6	**KBA 25ED4202**	1.900	-	-	-	-
			3	6	**KBA 40ED4203**	1.900	**KBA 40ED4203**	1.900	■	■
Пустая секция		2	0	6	**KBA 40EDA20**	1.600	**KBA 40EDA20**	1.600	-	■

D0210026

KBA ●●ED●300

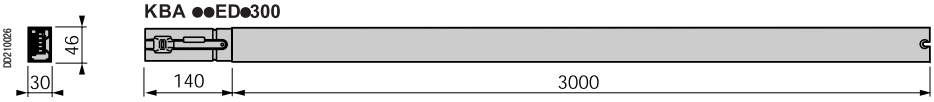

KBA ●● ED●302

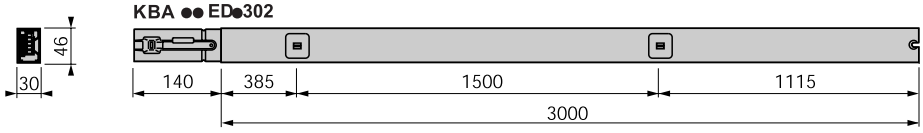

KBA ●●ED●303

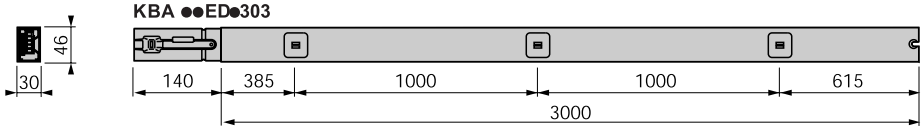

KBA ●●ED●305

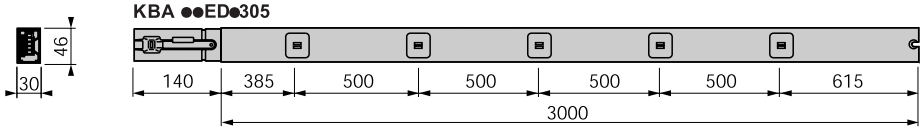

D0210025

KBA ●●ED202

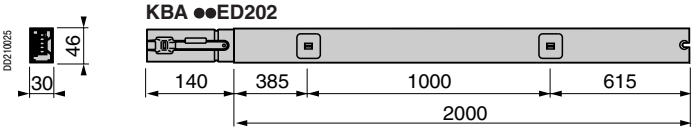

KBA ●●ED203

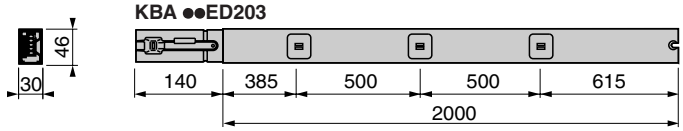

(1) ■ Две опции могут быть объединены. Добавьте букву **T** и/или **W** к каталожному номеру. Например, **KBA 25ED2303TW.**

(2) Поставляется только в упаковках, в указанном количестве.

100% совместимости с ранними сериями

Canalis KBA 25 - 40 A

Шинопровод для сетей освещения и распределения электрической энергии

Дополнительная опция: цепь дистанционного управления (код T)
Дополнительная опция: белое лакированное покрытие (код W)

Блоки подачи питания (поставляются вместе с концевыми заглушками)

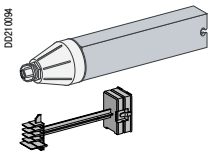

KBA 25ABG4

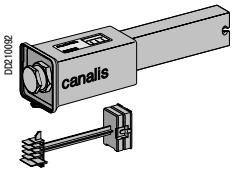

KBA 40ABG4

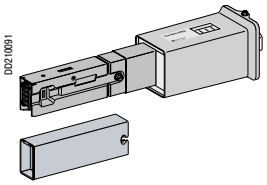

KBA 40ABD4

Наименование	Номинальный ток (A)	Установка	Подсоединение кабеля		№ по каталогу	Масса (кг)	Опция[1]	
			Клеммы (мм²)	Кабельный сальник, макс ∅ (мм²)			T	W
Блок подачи питания	25	Слева	4	PG 16, ∅ 15	**KBA 25ABG4**	0.200	-	-
	25 или 40	Слева	10	PG 21, ∅ 19	**KBA 40ABG4**	0.400	■	■
	25 или 40	Справа	10	PG 21, ∅ 19	**KBA 40ABD4**	0.500	■	■

KBA 25ABG4 с концевой заглушкой

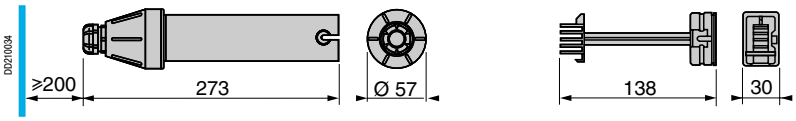

KBA 40ABG4 с концевой заглушкой

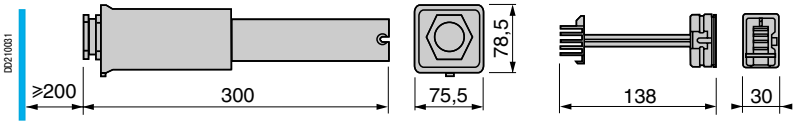

KBA 40ABD4 с концевой заглушкой

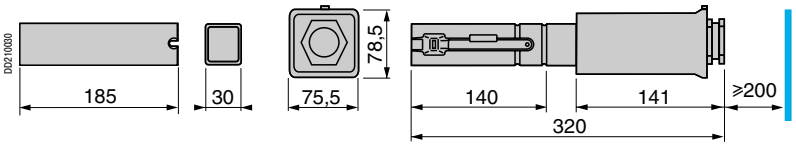

Гибкие секции

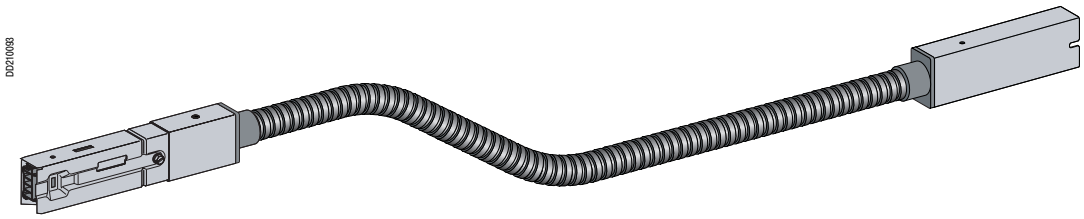

KBA 40DF4●●

Наименование	Установка	Длина (м)	№ по каталогу	Масса (кг)	Опция[1]	
					T	W
Гибкая секция	Для образования углов, смены уровня, обхода препятствий и т.д.	0.5	**KBA 40DF405**	0.050	■	■
		2	**KBA 40DF420**	0.105	■	■

KBA 40DF405

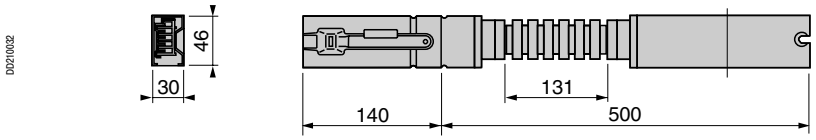

KBA 40DF420

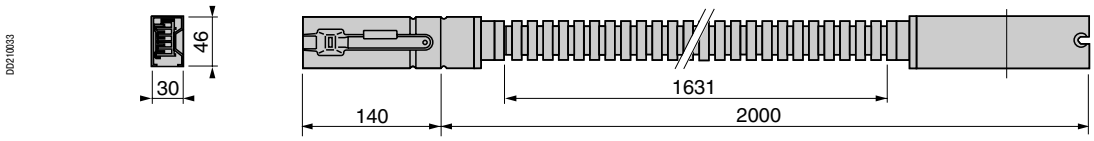

(1) Две опции могут быть объединены. Добавьте букву **T**, **W** или **TW** к каталожному номеру.
Например, **KBA 40ABG4TW**.

100% совместимости с ранними сериями

Canalis KBA 25 - 40 A
Шинопровод для сетей освещения и распределения электрической энергии

Дополнительная опция: белое лакированное покрытие (код W)

Крепежные принадлежности

Крепежные принадлежности для шинопровода

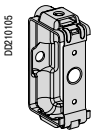

KBA 40ZFU

KBB 40ZFC

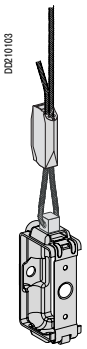

KBA 40ZFSU

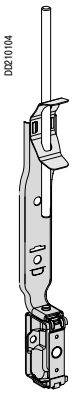

KBA 40ZFPU

Наименование	Установка	Макс. нагрузка (кг)	Кол-во в упаковке, (шт.)	№ по каталогу	Масса (кг)	Опция(1) W
Универсальная скоба(1)	Подвешивается на шпильках или боком (кроме стен)	60	10	**KBA 40ZFU**	0.050	■
Система подвешивания на тросе(1)	Универсальная скоба и стальной трос 3 м	60	10	**KBA 40ZFSU**	0.105	-
	Только стальной трос 3 м	60	10	**KBB 40ZFS23**	0.070	-
Пружинная скоба(1)	Регулируемая подвеска на шпильке, M6	50	10	**KBA 40ZFPU**	0.100	-
Крюк-косичка	Подвешивание на цепи	60	10	**KBB 40ZFC**	0.020	-
Напольный/настенный кронштейн	Для установки на стене или под фальшполом	60	10	**KBB 40ZFMP**	0.040	-

(1) Рекомендуемое максимальное расстояние между креплениями: 3 м.

KBA 40ZFU

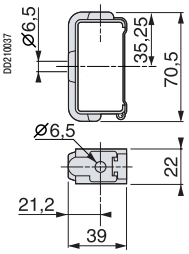

KBA 40ZFSU

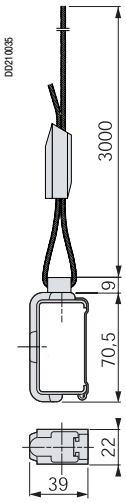

KBA 40ZFPU

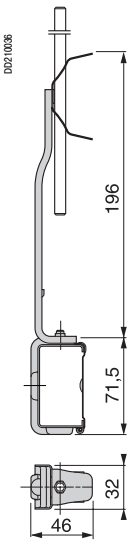

KBB 40ZFC

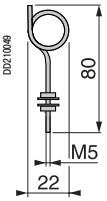

KBB 40ZFMP

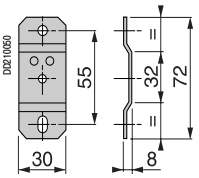

Крепежные принадлежности для светильников

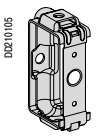

KBA 40ZFU

KBB 40ZFC5

KBB 40ZFC6

Наименование	Установка	Макс. нагрузка (кг)	Кол-во в упаковке, (шт.)	№ по каталогу	Масса (кг)	Опция(1) W
Универсальная скоба	Подвешивание непосредственно под шинопроводом	60	10	**KBA 40ZFU**	0.050	■
Открытый крюк	Для подвешивания светильников	45	10	**KBB 40ZFC5**	0.050	-
Кольцо	Крепится к светильнику	45	10	**KBB 40ZFC6**	0.050	-

KBA 40ZFU

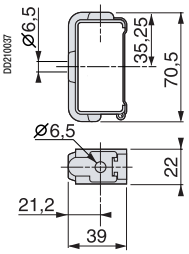

KBB 40ZFC5

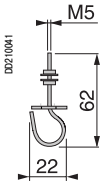

KBB 40ZFC6

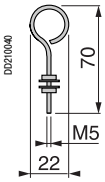

(1) Опция: добавьте букву **W** к каталожному номеру. Например, **KBA 40ZFUW**.

100% совместимости с ранними сериями

Canalis KBA 25 - 40 A
Шинопровод для сетей освещения и распределения электрической энергии

Держатели KBA и VDI

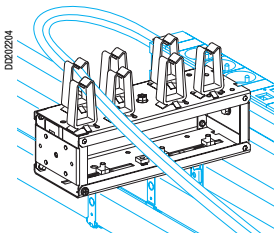

KFB SVDI

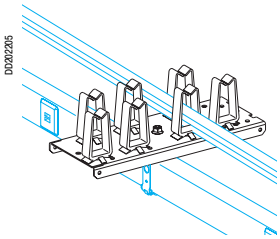

KFB EVDI

Наименование	Ном. ток (А)	Макс. нагрузка (кг)	Установка	№ по каталогу	Масса (кг)
Держатель VDI	40 - 160	60	Крепление KBA + кабели VDI + объединенная точка	**KFB SVDI**	1.1
Промежуточный держатель VDI	40 - 160	60	Крепление KBA + кабели VDI + объединенная точка	**KFB EVDI**	0.5

KFB SVDI

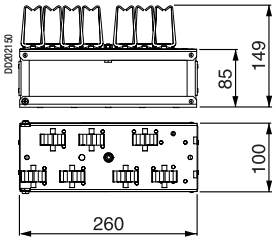

KFB EVDI

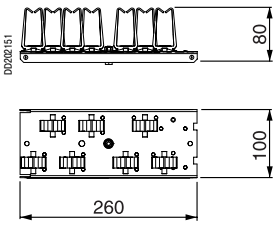

Устанавливается над подвесным потолком

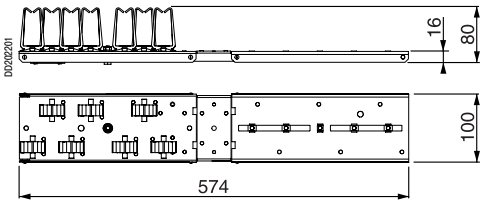

Устанавливается под фальшполом

Аксессуары

Крепление кабеля, кабельного канала

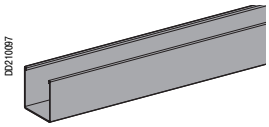

KFB 25CD253

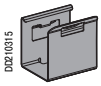

KBB 40ZFG1

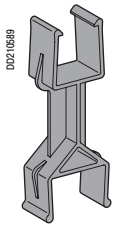

KBA 40ZFG2

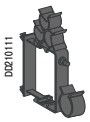

KBB 40ZFGU

Наименование	Описание	Кол-во в упаковке (шт.)	№ по каталогу	Масса (кг)
Кабельный канал	Ширина 25 мм, длина 3 м	6	**KFB 25CD253**	1.115
	Кабельный канал, подвешиваемый на пружинных скобах(1)	10	**KBB 40ZFG1**	0.100
	Держатель кабельного канала + промежуточный держатель(2)	10	**KBA 40ZFG2**	0.200
Скоба для кабеля	Для дополнительных кабельных цепей	20	**KBB 40ZFGU**	0.005

(1) Рекомендуемое максимальное расстояние между креплениями: 2 м.

(2) Рекомендуемое максимальное расстояние между креплениями: 3 м.

KFB 25CD253

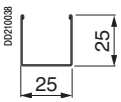

KBB 40ZFG1

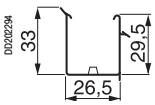

KBA 40ZFG2

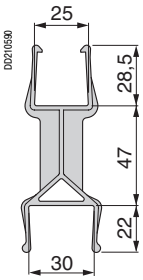

KBB 40ZFGU

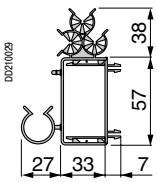

Другие аксессуары

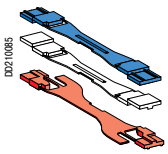

KBC 16ZL●●

Наименование	Применение	Цвет	Кол-во в упаковке (шт.)	№ по каталогу	Масса (кг)
Блокировочное устройство для отводных розеток и отводных блоков (состоит из двух частей)	Идентификация и механическая блокировка от 1 до 3 различных цепей	Синий	20	**KBC 16ZL10**	0.002
		Белый	20	**KBC 16ZL20**	0.002
		Красный	20	**KBC 16ZL30**	0.002
Заглушка для отводной розетки	Восстанавливает уровень защиты до IP55 при отсутствии заводской заглушки		10	**KBC 16ZB1**	0.005
Кусачки	Для резки стального троса, используемого для системы подвешивания на тросе		1	**KBB 40ZFS**	0.300

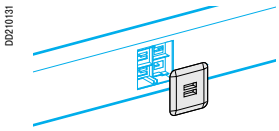

KBC 16ZB1

Светильники KBL
Шинопровод для сетей освещения и распределения электрической энергии

Промышленные светильники IP20 для флуоресцентных трубок T5/T8 (не поставляются)

D0210207

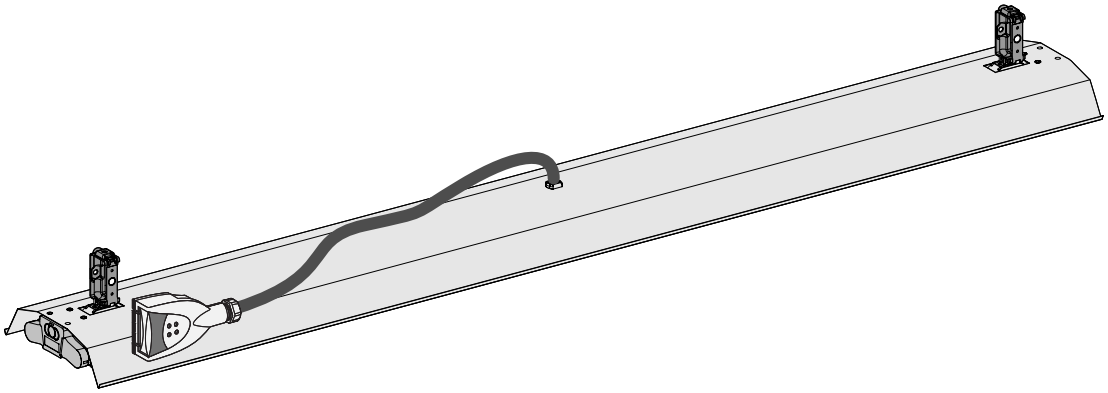

KBL 2●●●●

Промышленные светильники IP20

С предустановленным отводным блоком 10 А, с возможностью выбора фазы, кабелем S05Z1Z1-F3x1.5 мм^2.
С установленными крепежными скобами.

Тип трубки	Тип балласта	Кол-во в упаковке (шт.)	Мощность (Вт)	№ по каталогу	Масса (кг)
T8	Компенсированный ферромагнитный	30	2 x 58	**KBL 258C**	3.70
	Электронный	30	2 x 58	**KBL 258HF**	3.00
T5	Электронный	30	2 x 35	**KBL 235T5**	2.80

KBL 258, KBL 258HF, KBL 234T5

Размеры	A	B
KBL 258C	1526	1375
KBL 258HF	1526	1375
KBL 235T5	1475	1325

D0210209

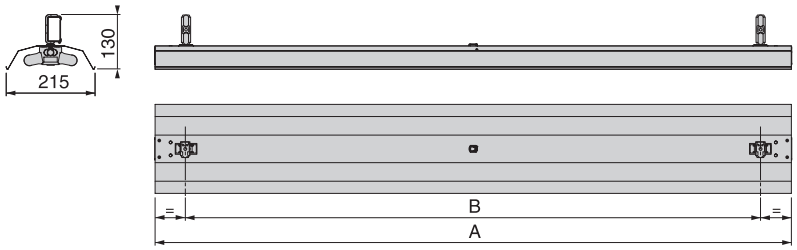

D0210208

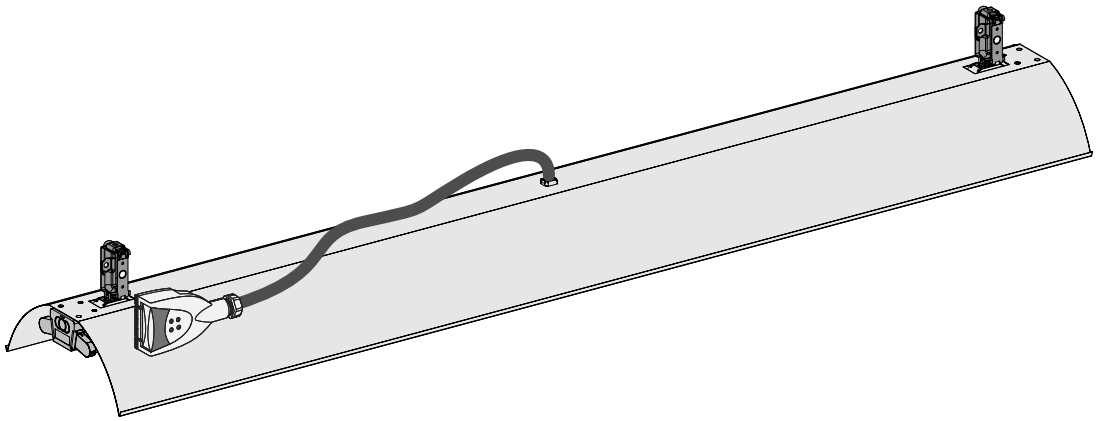

KBL 280T5

Светильники высокой интенсивности IP20

С предустановленным отводным блоком 10 А, с возможностью выбора фазы, кабелем S05Z1Z1-F3x1.5 мм^2.
С установленными крепежными скобами.

Тип трубки	Тип балласта	Кол-во в упаковке (шт.)	Мощность (Вт)	№ по каталогу	Масса (кг)
T5	Электронный	30	2 x 80	**KBL 280T5**	2.10

KBL 280T5

D0210210

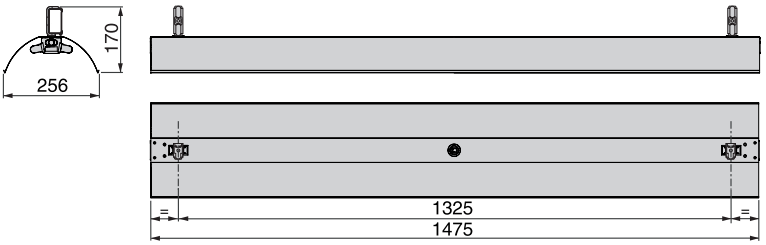

Светильники KBL
Шинопровод для сетей освещения и распределения электрической энергии

Пыле- и влагозащищенные флуоресцентные светильники IP55

D2210211

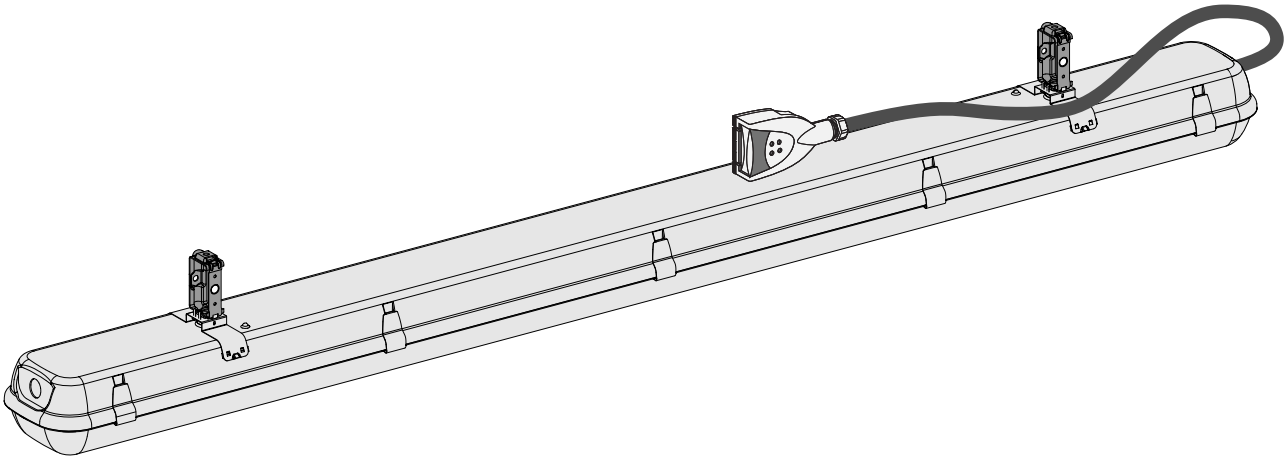

KBL 2●●●●E

Поликарбонатные пыле- и влагозащищенные флуоресцентные светильники IP55

С предустановленным отводным блоком 10 А, с возможностью выбора фазы, кабелем S05Z1Z1-F3x1. 5 мм^2.
С установленными крепежными скобами.

Тип трубки	Тип балласта	Кол-во в упаковке (шт.)	Мощность (Вт)	№ по каталогу	Масса (кг)
T8	Компенсированный ферромагнитный	30	2 x 58	**KBL 258CE**	4.60
	Электронный	30	2 x 58	**KBL 258HFE**	3.80
T5	Электронный	30	2 x 35	**KBL 235T5E**	3.80

KBL 258E, KBL 258HFE, KBL235T5E

D2202046

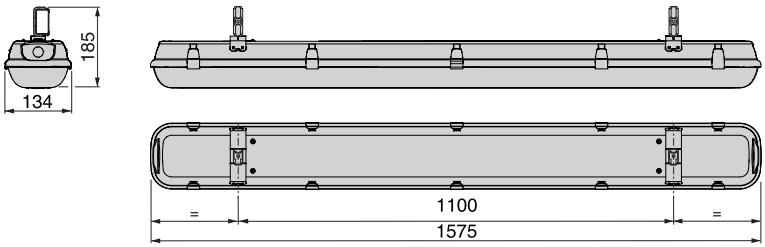

100% совместимости с ранними сериями

Отводные блоки Canalis KDP, KBA и KBB
Шинопровод для сетей освещения и распределения электрической энергии

Отводные блоки 10 А, прямое подключение

Отводной блок 10 А, 2 полюса + PE, с фиксированной полярностью, с кабелем SO5Z1Z1-F 3 x 1.5 мм² длиной 0.8 м

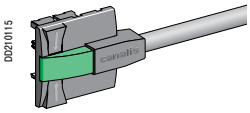
KBC 10DCS101

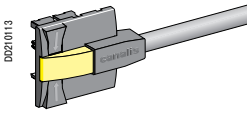
KBC 10DCS201

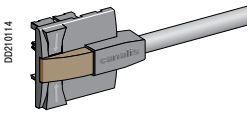
KBC 10DCS301

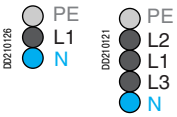

Однофазное подключение; Трехфазное балансированное или 3 однофазных подключения

Тип шинопровода	Полярность	Цвет замка	Кол-во в упаковке (шт.)	№ по каталогу	Масса (кг)
	L1 + N	Зеленый	10	**KBC 10DCS101**	0.100
	L2 + N	Желтый	10	**KBC 10DCS201**	0.100
	L3 + N	Коричневый	10	**KBC 10DCS301**	0.100

KBC 10CS●01

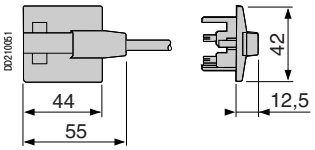

Отводной блок 10 А, 2 полюса + PE, с выбором фазы

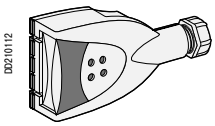
KBC 10DCB20

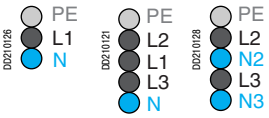

Возможны все типы

Тип шинопровода	Полярность	Кол-во в упаковке (шт.)	№ по каталогу	Масса (кг)
	L1 + N или L2 + N или L3 + N L1 + L2 или L1 + L3 или L2 + L3 L2 + N2 или L3 + N3	10	**KBC 10DCB20**	0.065

Отводные блоки 10 А, 2 полюса + PE, с выбором фазы, с кабелем SO5Z1Z1-F 3 x 1.5 мм² длиной 1 м

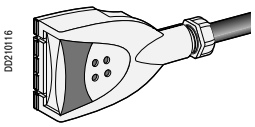
KBC 10DCC21●

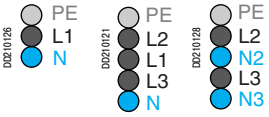

Возможны все типы

Тип шинопровода	Полярность	С коннектором типа «мама» GST18i3	Кол-во в упаковке (шт.)	№ по каталогу	Масса (кг)
	L1 + N или L2 + N или L3 + N L1 + L2 или L1 + L3 или L2 + L3 L2 + N2 или L3 + N3	Нет	10	**KBC 10DCC211**	0.165
		Есть(1)	10	**KBC 10DCC21Z**	0.165

Отводной блок 10 А, 4 полюса + PE

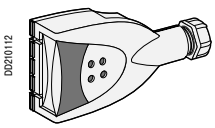
KBC 10DCB40

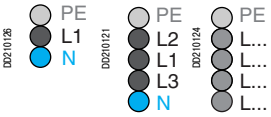

Возможны все типы

Тип шинопровода	Полярность	Кол-во в упаковке (шт.)	№ по каталогу	Масса (кг)
	Должна быть определена для каждого применения (диммеры, аварийное освещение и т.п.)	10	**KBC 10DCB40**	0.065

KBC 10DCB20, KBC 10DCC21●, KBC 10DCB40

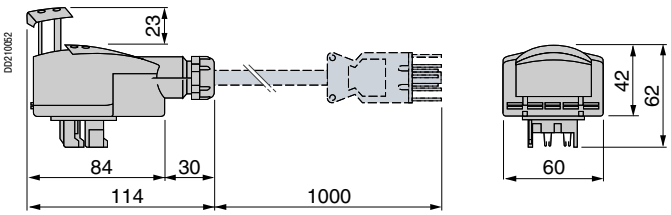

(1) Для информации о IP смотрите раздел «Отводные блоки Canalis KDP, KBA и KBB», стр. 2

100% совместимости с ранними сериями

Отводные блоки Canalis KDP, KBA и KBB
Шинопровод для сетей освещения и распределения электрической энергии

Однофазные отводные блоки 16 А, с предохранителем или без предохранителя

Отводной блок 16 А, 2 полюса + PE, с выбором фазы

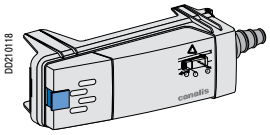

KBC 16DCB2●

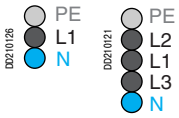

Однофазное подключение

Трехфазное балансированное или 3 однофазных подключения

Тип шинопровода	Полярность	Защита	Схема	Цвет замка	Кол-во в упаковке (шт.)	№ по каталогу	Масса (кг)
	L1 + N или L2 + N или L3 + N	Нет	D0210151 N L3 L1 L2 PE	Синий	10	**KBC 16DCB21**	0.090
		Цилиндрический предохранитель NF, 8.5 x 31.5, 16 А, gG (не поставляется)	D0210153 N L3 L1 L2 PE	Синий	10	**KBC 16DCF21**	0.090

Отводной блок 16 А, 2L + PE, с выбором фазы

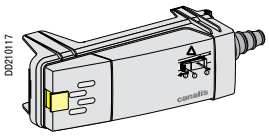

KBC 16DC●22

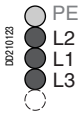

Трехфазная балансированная цепь без нейтрали

Тип шинопровода	Полярность	Защита	Схема	Цвет замка	Кол-во в упаковке (шт.)	№ по каталогу	Масса (кг)
	L1 + L2 или L1 + L3 или L2 + L3	Нет	D0210145 L3 L1 L2 PE	Желтый	10	**KBC 16DCB22**	0.090
		Цилиндрический предохранитель NF, 8.5 x 31.5, 16 А, gG (не поставляется)	D0210146 L3 L1 L2 PE	Желтый	10	**KBC 16DCF22**	0.090

Отводной блок 16 А, 2L + PE, с фиксированной полярностью

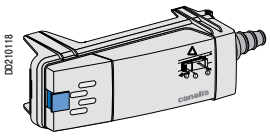

KBC 16DC●2●●6

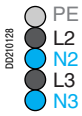

2 однофазные цепи

Тип шинопровода	Полярность	Защита	Схема	Цвет замка	Кол-во в упаковке (шт.)	№ по каталогу	Масса (кг)
	L2 + N2	Нет	D0210147 N3 L3 N2 L2 PE	Синий	10	**KBC 16DCB226**	0.090
		Цилиндрический предохранитель NF, 8.5 x 31.5, 16 А, gG (не поставляется)	D0210148 N3 L3 N2 L2 PE	Синий	10	**KBC 16DCF226**	0.090
	L3 + N3	Нет	D0210149 N3 L3 N2 L2 PE	Синий	10	**KBC 16DCB216**	0.090
		Цилиндрический предохранитель NF, 8.5 x 31.5, 16 А, gG (не поставляется)	D0210150 N3 L3 N2 L2 PE	Синий	10	**KBC 16DCF216**	0.090

KBC 16DCB2●●, KBC 16DCF2●●

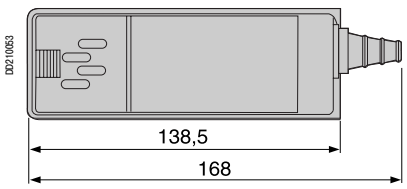

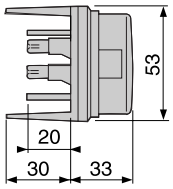

100% совместимости с ранними сериями

Отводные блоки Canalis KDP, KBA и KBB
Шинопровод для сетей освещения и распределения электрической энергии

Трехфазные отводные блоки 16 А, с предохранителем или без предохранителя

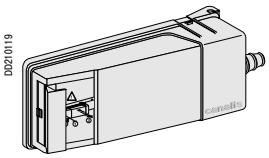

KBC 16DC●40

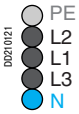

Возможны все типы

Отводной блок 16 А, 3L + N + PE

Тип шинопровода	Полярность	Защита	Схема	№ по каталогу	Масса (кг)
	3L + N	Нет	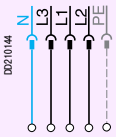	**KBC 16DCB40**	0.090
		Цилиндрический предохранитель NF, 8.5 x 31.5, 16 А, gG (не поставляется)	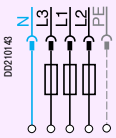	**KBC 16DCF40**	0.090

KBC 16DC●40

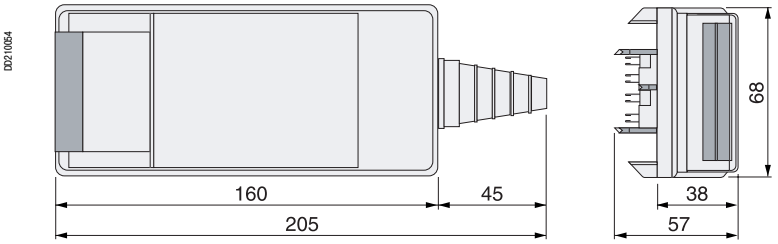

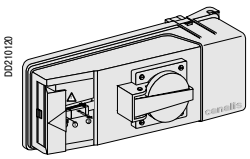

KBC 16DCP●

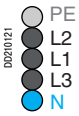

Отводной блок 16 А, 3L + N + PE, с силовой розеткой

Тип шинопровода	Полярность	Тип силовой розетки	Защита	Схема	№ по каталогу	Масса (кг)
	3L + N	NF 2P + E 10/16 А, 250 В	Цилиндрический предохранитель NF, 8.5 x 31.5, 16 А, gG (не поставляется)	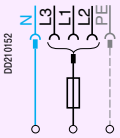	**KBC 16DCP1**	0.090
		VDE 2P + E 10/16 А, 250 В	Цилиндрический предохранитель NF, 8.5 x 31.5, 16 А, gG (не поставляется)	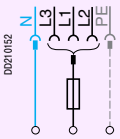	**KBC 16DCP2**	0.090

KBC 16DCP●

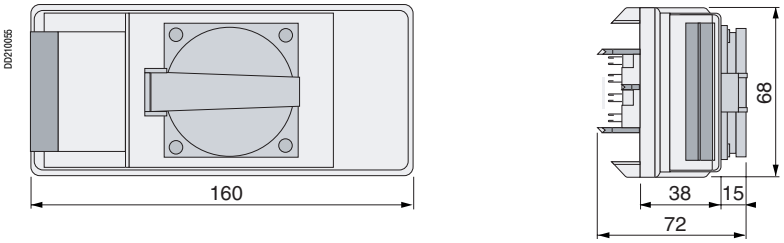

100% совместимости с ранними сериями

Отводные блоки Canalis KDP, KBA и KBB
Шинопровод для сетей освещения и распределения электрической энергии

Дополнительные принадлежности для отводных блоков Canalis KBA и KBB

D0210072

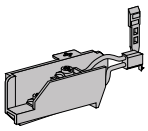

KBC 16ZT1

D0210075

KBC 16ZC1

Наименование	Применение	Количество в упаковке (шт.)	№ по каталогу	Масса (кг)
Контактный блок	Для однофазных или трехфазных отводных блоков 16 А, для отвода от цепи дистанционного управления шинопровода к удаленным потребителям	10	**KBC 16ZT1**	0.010
Задняя крепежная скоба	Для надежного крепления однофазных отводных блоков 16 А к шинопроводу	10	**KBC 16ZC1**	0.020

IP55
Ue = 230...400 В
Оцинкованный или белый RAL 9010

Описание монтажа
Шинопровод для сетей освещения и распределения электрической энергии

Монтаж линии шинопровода

Выгрузите и сложите элементы внутри помещения, в чистом месте, где не производятся никакие работы.

Не храните шинопровод вне помещения

Постарайтесь не трясти шинопровод и не тащить его по земле. Это может повредить концы элементов и сделать их монтаж невозможным.

D0210348

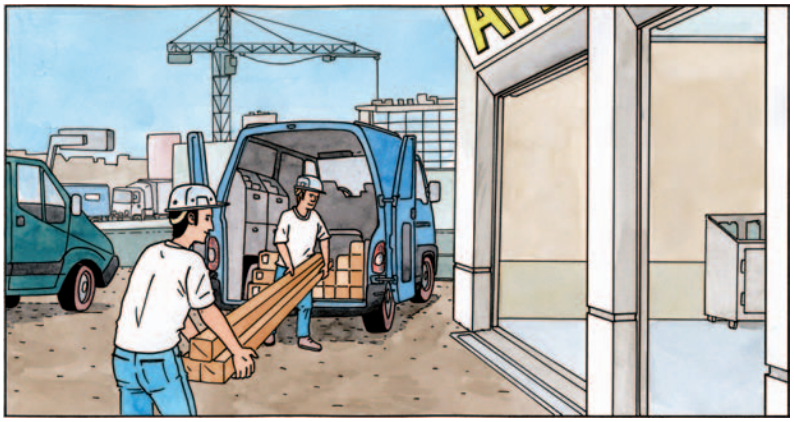

Распакуйте и разложите на полу элементы шинопровода, необходимые для монтажа первой линии.
Проверьте расположение блока подачи питания.
Он должен располагаться как можно ближе к электрощиту.

D0210349

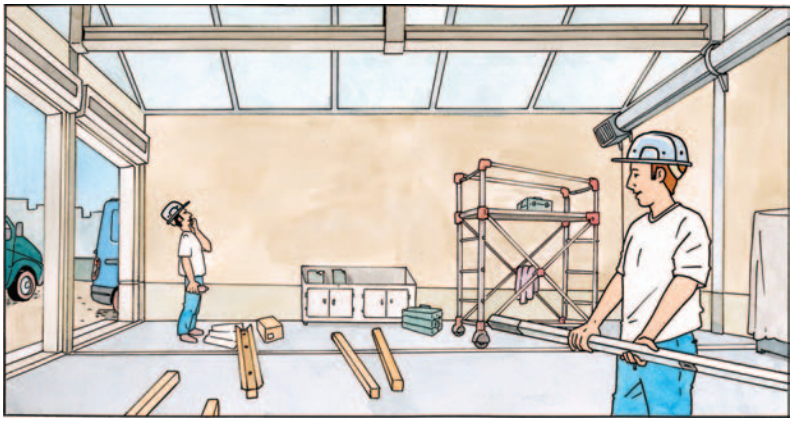

Подготовка крепежа

Оберните крепежный трос вокруг балки и прикрепите регулировочное приспособление к скобе KBA.

В этом каталоге представлены несколько крепежных систем, пригодных для различных структур зданий.
Также представлена гамма аксессуаров для крепления всевозможных кабелей, прокладываемых вместе с шинопроводом.

D0210350

D0210644

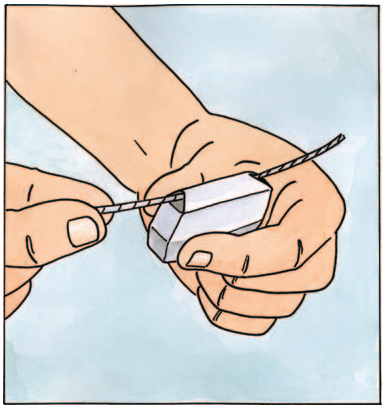

D0210351

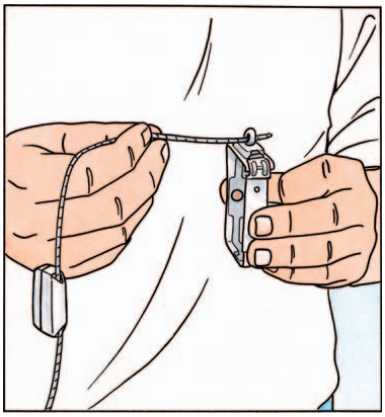

D0210645

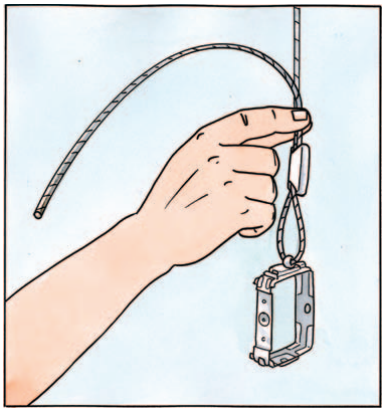

IP55
Ue = 230...400 В
Оцинкованный или белый RAL 9010

Описание монтажа
Шинопровод для сетей освещения и распределения электрической энергии

Поготовка сегментов линии на полу

Соберите две или три секции (защелкните) и закрепите винтом в месте соединения.

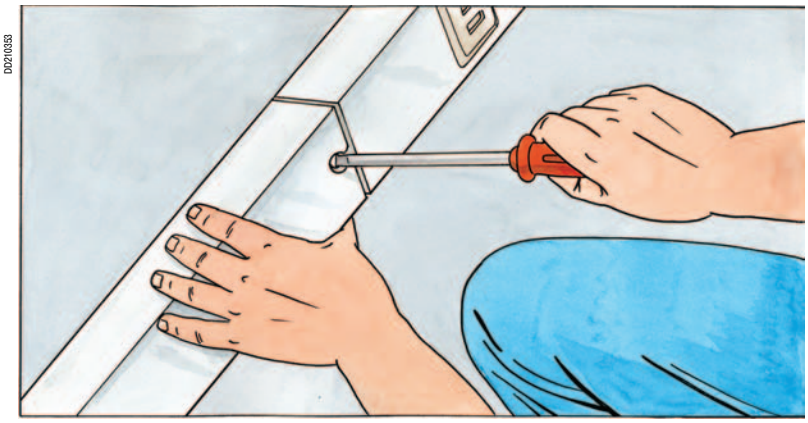

Поднимите и установите сегмент линии в крепежные скобы. Они спроектированы для максимального освобождения монтажника от весовых нагрузок. Шинопровод находится на месте, как только элементы KBA помещены в скобы.

Защелкните скобу в закрытое положение.

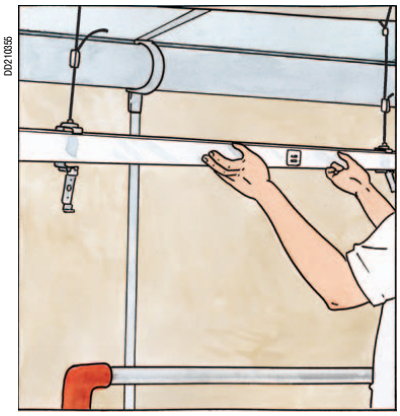

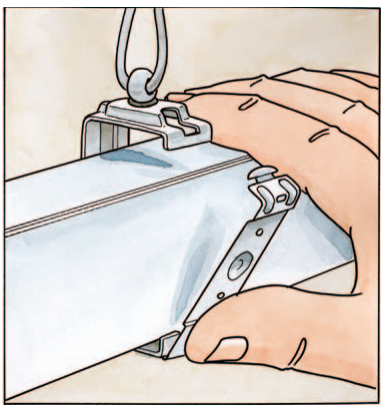

IP55
Ue = 230...400 В
Оцинкованный или белый RAL 9010

Описание монтажа
Шинопровод для сетей освещения и распределения электрической энергии

Последующие сегменты могут быть смонтированы без усилий, благодаря легкости сборки механического и электрического соединений.

D0210356

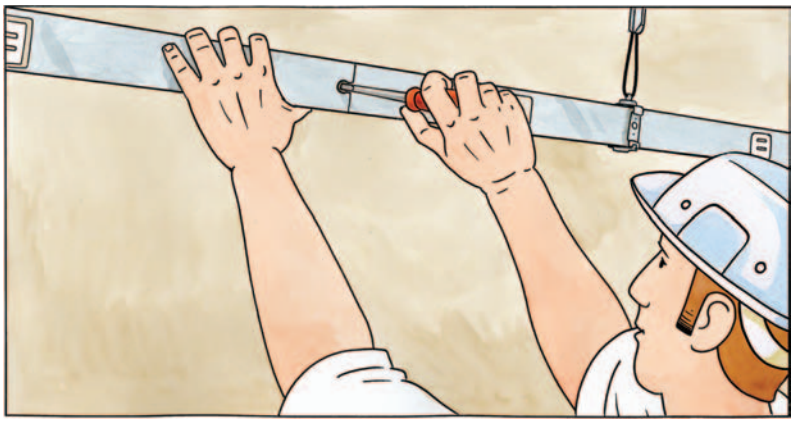

Регулировка уровня подвеса линии KBA

Система подвеса на металлическом тросе позволяет легко и быстро выполнить регулировку.

D0210357

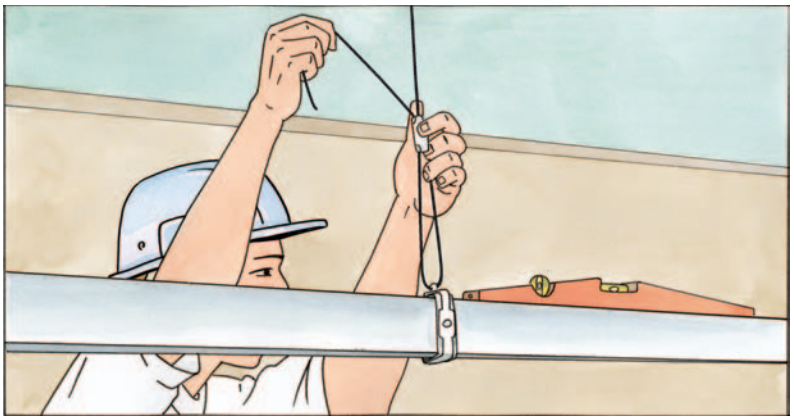

Подключение отводов

Подготовка светильников

Присоединение отводных блоков к светильникам, выбор фазы и установка крепежа выполняются на полу.
Эти операции могут также быть выполнены в цеху перед тем, как привезти их на объект.

В этом каталоге представлены светильники, полностью подготовлнные для монтажа на шинопроводах Canalis. Они поставляются с подключенным кабелем, отводным блоком, возможностью выбора фазы.

D0210358

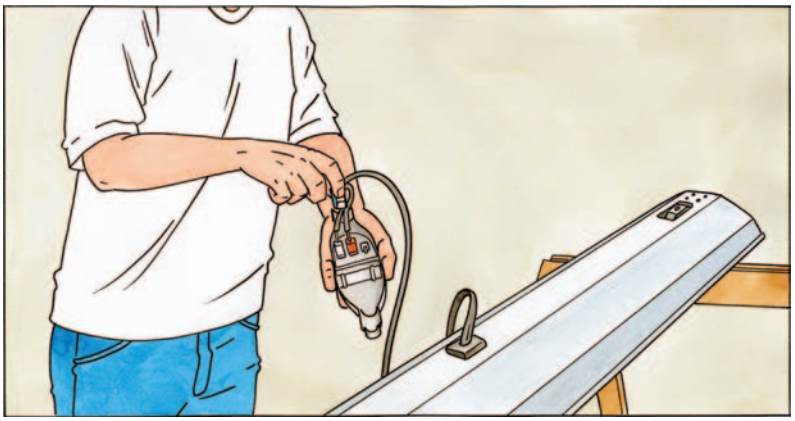

D0210359

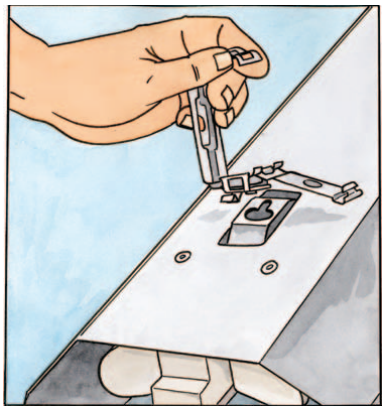

D0210647

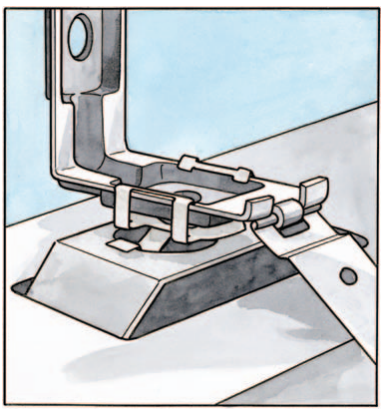

IP55
Ue = 230...400 В
Оцинкованный или белый RAL 9010

Описание монтажа
Шинопровод для сетей освещения и распределения электрической энергии

Монтаж светильников на шинопровод

Повторяем, что крепежные скобы спроектированы для максимального освобождения монтажника от весовых нагрузок. Светильники устанавливаются просто надеванием скобы на шинопровод.

DD210360

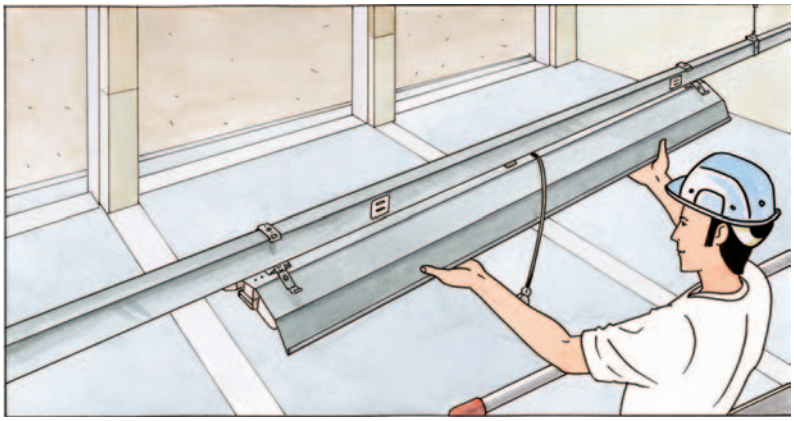

Защелкните скобу в закрытое положение.

Подключите отводной блок к шинопроводу.

DD210361

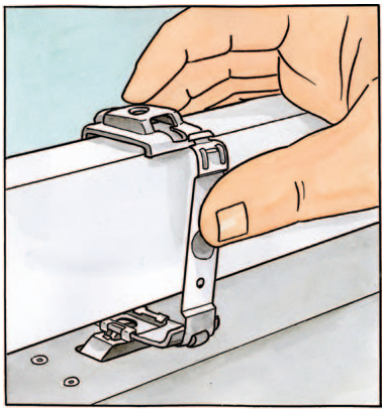

DD210648

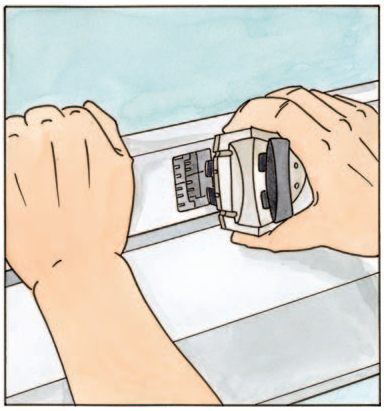

Подключение блока подачи питания и включение питания

Последний этап монтажа.
Подсоедините питающий кабель к блоку подачи питания Canalis KBA, а затем к электрощиту.

DD210662

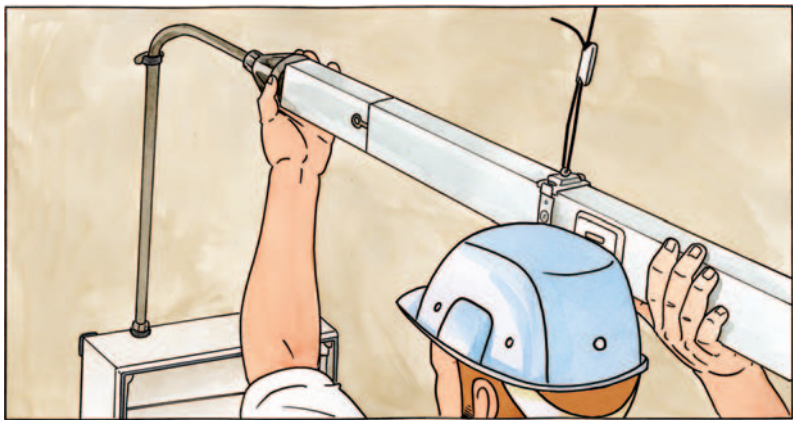

Подайте напряжение на систему для проверки ее функционирования.

DD210363

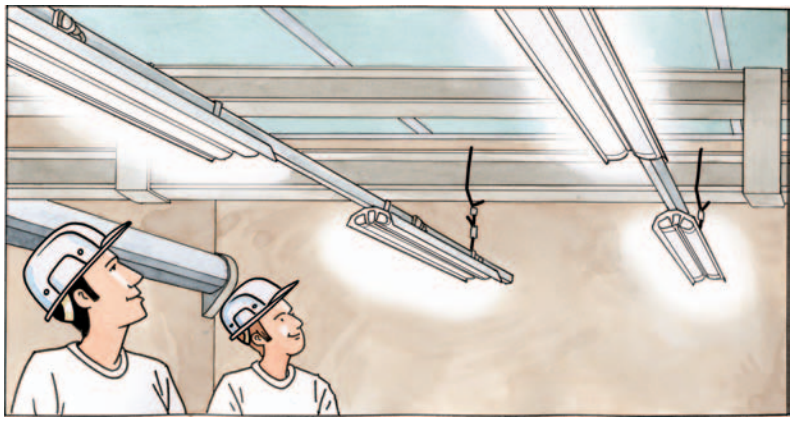

IP55
Ue = 230...400 В
Оцинкованный или белый RAL 9010

Монтаж элементов шинопровода

Шинопровод для сетей освещения и распределения электрической энергии

Монтаж прямых секций

D0210535

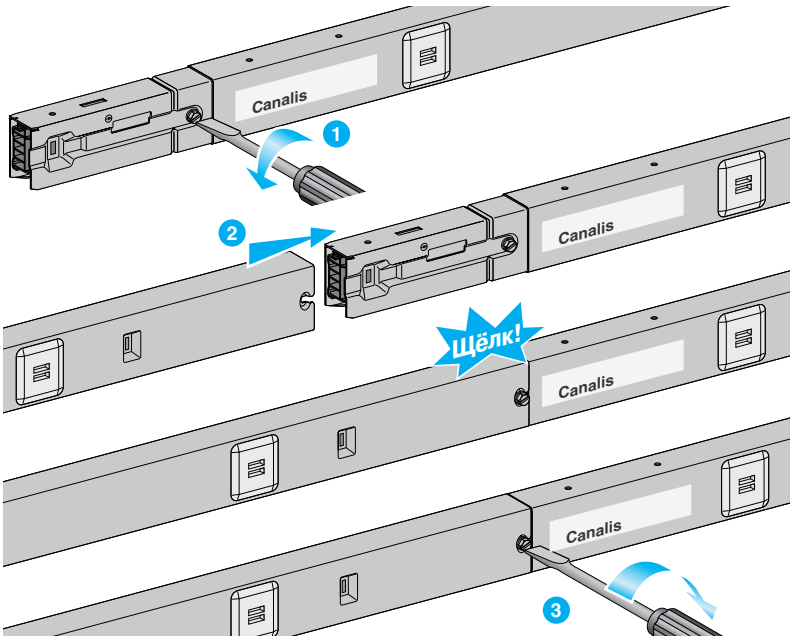

Присоединение блоков подачи питания

D0210365

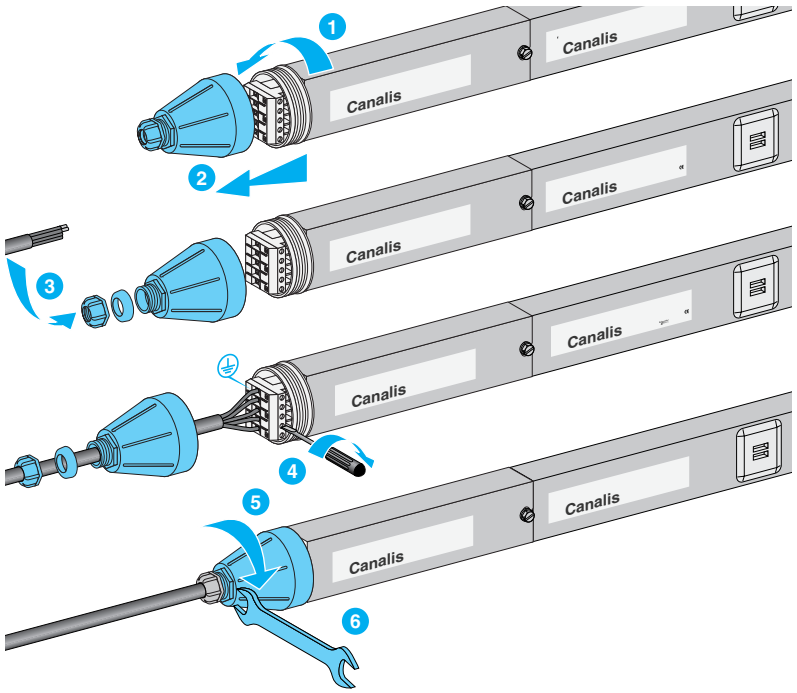

Монтаж концевых заглушек

D0210536

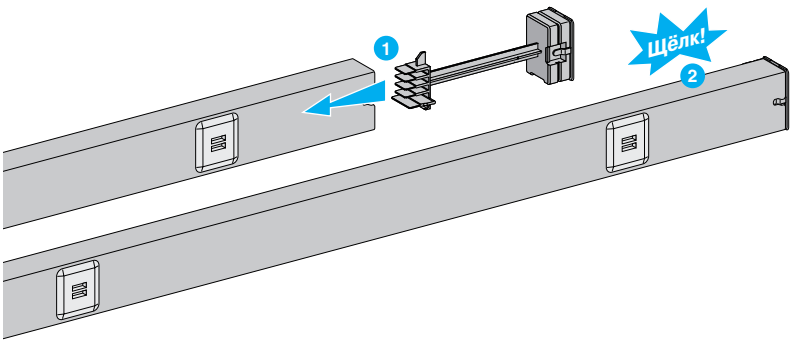

IP55
Ue = 230...400 В
Оцинкованный или белый RAL 9010

Монтаж элементов шинопровода
Шинопровод для сетей освещения и распределения электрической энергии

Крепление шинопровода Canalis KBA в скобах

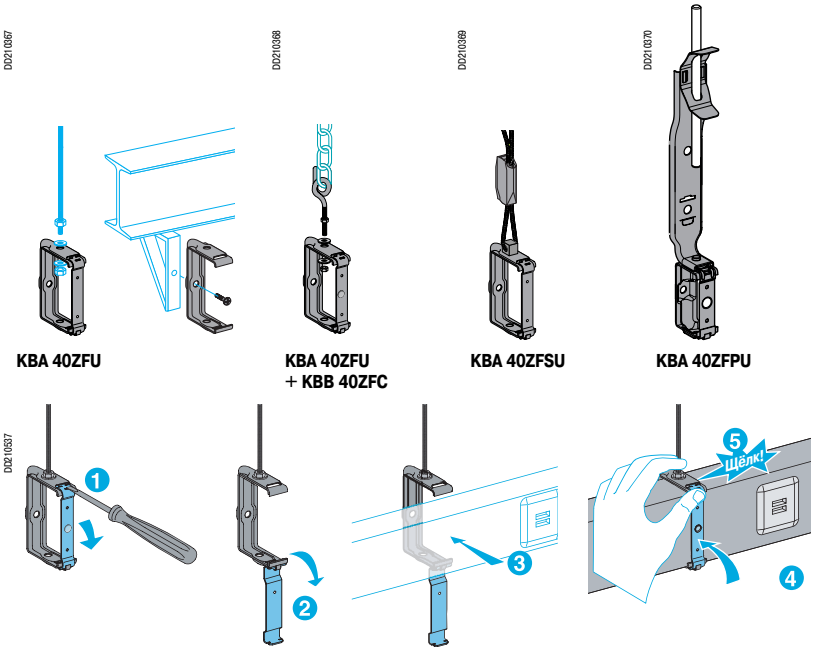

Крепление светильников к шинопроводу

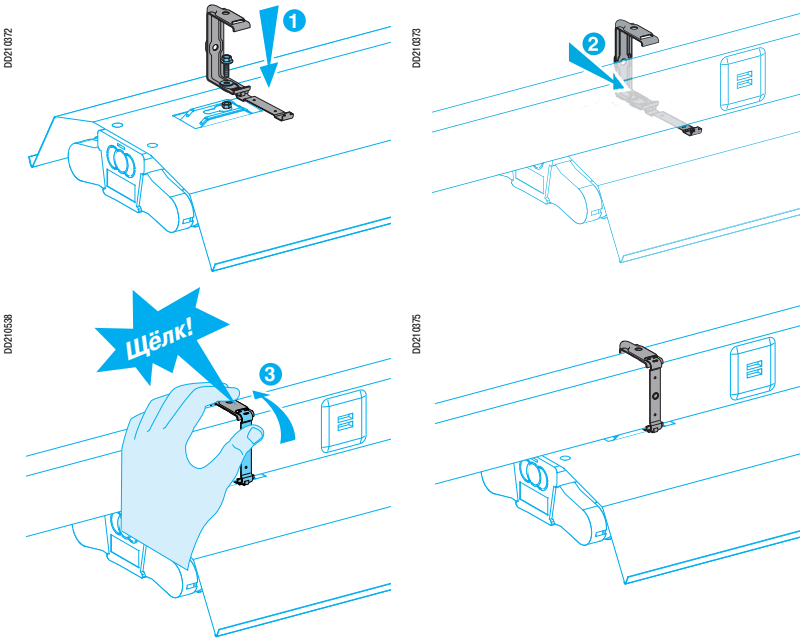
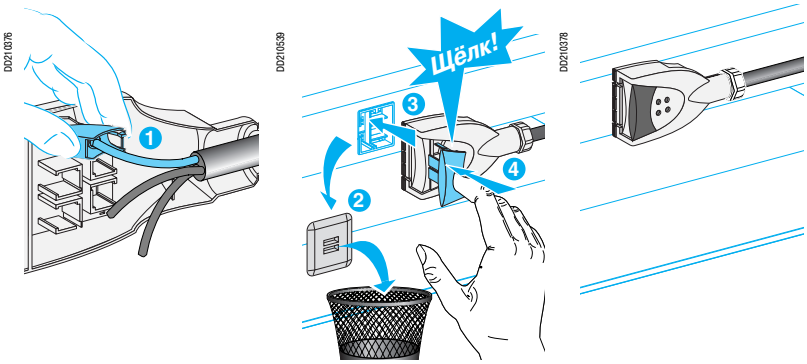
Подключение светильников